AST KETTENSÄGE GAK 600

EAN:

Gilt für folgende Seriennummern (die 5 ersten Ziffern):
38620 38621 39401 39402 39878 40525 41423 41424 41425 41841 41861 41910 41914 42603 42604 43023 43842 43843 43987 44232 44233 44836 44837 45153 45422 45489 45915 45987 46151 46755 46756 46828 46829 47169 47170 47171 47500 47942 48731

Beschreibung:
Gehölzpflege vom Boden aus. Mit einer Länge von 2,60 m erreichen Sie auch weit oben gelegene Partien. Ausstattung: Mit Fanghaken und automatischer Kettenschmierung, inkl.Tragegurt und hochwertiger Oregon-Kette und Oregon-Schwert. Einsatzgebiete: Gehölzpflege. Ersatzkette passend zu GAK 600, Art.-Nr.: 94011, Ersatzschwert passend zu GAK 600, Art.-Nr.: 94013.

Ersatzteilliste zu: 94017 / FSL94017-01

VMg = verbaute Menge
RG = Rabattgruppe

Bild	Ersatzteilnr.	Bezeichnung	VMg	RG	Preis € excl. MwSt	UVP € incl. MwSt
1	94017-01001	Kettenschutz	1	1	3,61	4,30
2	94017-01002	Kettenraddeckel	1	1	Artikel nicht mehr lieferbar.	
3	94017-01003	Schraube Abdeckung	1	1	1,76	2,09
4	94017-01004	Kettenrad 8 mm	1	1	Artikel nicht mehr lieferbar.	
5	95165-01004	Öltank	1	2	6,64	7,90
6	95157-01004	Öltankdeckel	1	2	Artikel nicht mehr lieferbar.	
7	99999-6280G	Kugellager 628 geschlossen	2	1	6,38	7,59
8	94017-01008	Antrieb Ölpumpe	1	1	4,53	5,39
9	94017-01009	Planetenrad	1	2	8,23	9,79
10	94017-01010	Kegelzahnrad	1	1	Artikel nicht mehr lieferbar.	
11	99999-6080G	Kugellager 6080 geschlossen	2	1	6,38	7,59
12	94017-01012	Rotor	1	1	22,08	26,28
13	94017-01013	Wicklung	1	1	21,17	25,19
14	94017-01014	Ölpumpe	1	1	Artikel nicht mehr lieferbar.	
15	94017-01015	Teleskopstange	1	1	13,77	16,39
16	94017-01016	Teleskopstange + Schalter	1	1	Artikel nicht mehr lieferbar.	
17	95157-01019	Mittelstück	1	3	9,16	10,90
18	95157-01020	Griff komplett	1	3	8,32	9,90
19	94017-01019	Tragegurt	1	1	4,53	5,39
20	94017-01020	Zubehör	1	1	7,30	8,69
21	94017-01021	Schalter	1	1	Artikel nicht mehr lieferbar.	
22	94017-01022	Kondensator	1	1	7,20	8,57
23	94017-01023	Zugentlastung	1	1	3,61	4,30
ohne Abb.	94017-01025	Kohlen 2er Set	1	1	Artikel nicht mehr lieferbar.	
ohne Abb.	94017-01026	Gehäuse Sägekopf	1	1	Artikel nicht mehr lieferbar.	
ohne Abb.	94017-01027	Halterung Tragegurt	1	1	3,61	4,30
ohne Abb.	94017-01029	Dichtung Kettenschmierung	1	1	Artikel nicht mehr lieferbar.	
ohne Abb.	95165-01024	Kettenspanner	1	1	Artikel nicht mehr lieferbar.	
ohne Abb.	94011	Ersatzkette zu 95157 / 95163 / 95165 / 95200	1	2	19,29	22,96
ohne Abb.	94013	Schwert GAK 600 / 650 / 1000 4in1	1	2	19,29	22,96
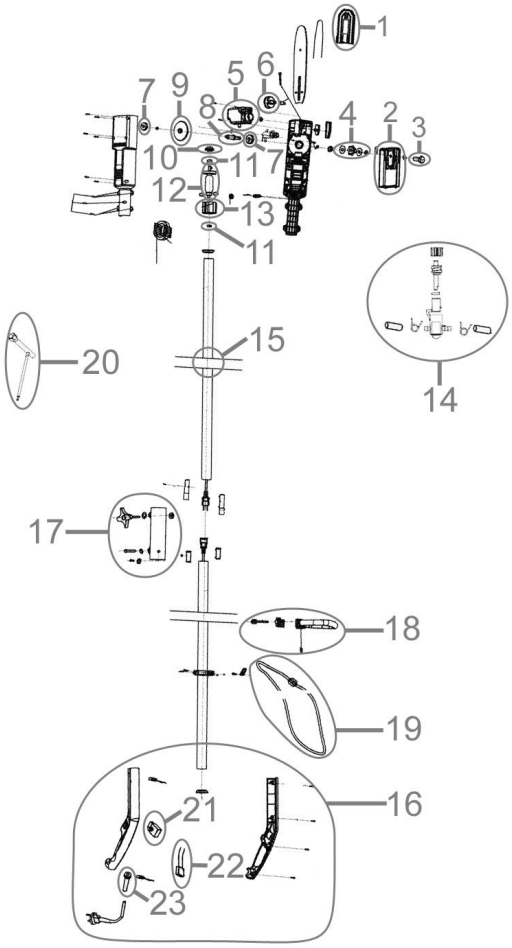
Zeichnung zu: 94017 / FSL94017-01