Benzinlaubsauger GBLS 2500

EAN:

Gilt für folgende Seriennummern (die 5 ersten Ziffern):
29451 29452 31154 31155 31157 31230 31846 35479 35480 35481 35650 35653 36779 36780 36781 36782 36783 36784 36785

Beschreibung:
Luftgekühlter 2-Takt-Motor, mit Saug- Blas und Häckselfunktion, 2-tlg. Saug- bzw. Blasrohr. Hervorragend geeignet für Arbeiten im Garten, Hof, Gehwegen, usw. inkl. Schultergurt für bequemes, ermüdungsfreies Arbeiten.

Ersatzteilliste zu: 94047 / FSL94047-01

VMg = verbaute Menge
RG = Rabattgruppe

Bild	Ersatzteilnr.	Bezeichnung	VMg	RG	Preis € excl. MwSt	UVP € incl. MwSt
20	94047-01020	Zündkerzenstecker	1	1	2,03	2,42
21	94030-01016	Zündkerze NHSP LD L8RTF	1	1	4,70	5,59
22	94047-01022	Auspuff	1	1	19,87	23,65
23	94047-01023	Dichtungssatz Motor komplett	1	1	11,68	13,90
24	94047-01024	Zündspule komplett	1	2	21,17	25,19
25	94047-01025	Kolben komplett	1	1	11,92	14,18
26	94047-01026	Kolbenringe	1	1	6,38	7,59
27	94047-01027	Kurbelwelle komplett	1	4	46,13	54,89
28	94025-01005	Mitnehmer komplett	1	1	5,31	6,32
29	94047-01029	Anwerfereinheit	1	2	12,52	14,90
30	94047-01030	Vergaser	1	3	24,87	29,60
31	94047-01031	Luftfiltergehäuse	1	1	3,61	4,30
32	94047-01032	Choke-Hebel komplett	1	1	Artikel nicht mehr lieferbar.	
33	94047-01033	Luftfilter	1	1	4,92	5,85
34	94047-01034	Luftfiltergehäusedeckel	1	1	2,75	3,27
35	94047-01035	Schraube Luftfilterdeckel	1	1	1,13	1,34
36	94047-01036	Zylinder	1	1	22,00	26,18
37	94047-01037	Ansaugstutzen	1	1	4,53	5,39
43	94047-01043	Polrad	1	1	13,77	16,39
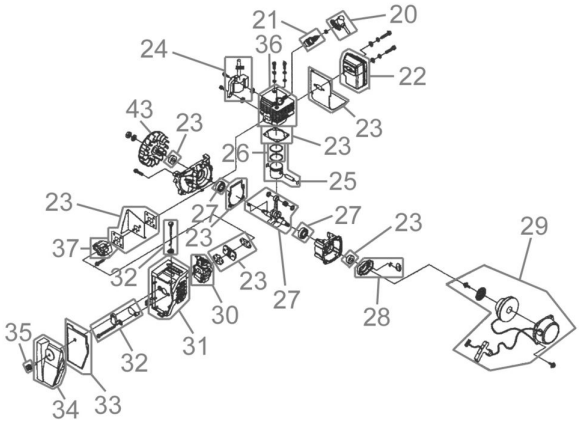
Zeichnung zu: 94047 / FSL94047-01