Benzin - Artikel: 94047, Serie: FSL94047-02

Benzinlaubsauger GBLS 2500

EAN:

Gilt für folgende Seriennummern (die 5 ersten Ziffern):
05276 05293 45393 45394 45397 47900 48176 50706 52975 53879 54894 56032 56919

Beschreibung:
Luftgekühlter 2-Takt-Motor, mit Saug- Blas und Häckselfunktion, 2-tlg. Saug- bzw. Blasrohr. Hervorragend geeignet für Arbeiten im Garten, Hof, Gehwegen, usw. inkl. Schultergurt für bequemes, ermüdungsfreies Arbeiten.

Ersatzteilliste zu: 94047 / FSL94047-02

VMg = verbaute Menge
RG = Rabattgruppe

Bild	Ersatzteilnr.	Bezeichnung	VMg	RG	Preis € excl. MwSt	UVP € incl. MwSt
1	94371-01026	Schraube Ansaugstutzen	1	1	1,08	1,29
2	94371-01027	Ansaugschutz	1	1	9,15	10,89
3	94047-02003	Gehäuse inkl. Aufnahme	1	4	Artikel nicht mehr lieferbar.	
4	94047-01004	Häckselmesser	1	1	4,64	5,52
5	94371-01044	Lüfterrad	1	1	8,23	9,79
6	94047-01006	Bolzen Lüfterrad	1	1	3,70	4,40
7	94047-01007	Gasgriff komplett	1	1	5,35	6,37
8	94047-01008	Ein- / Aus Schalter	1	1	8,44	10,04
9	94047-01009	Gaszug	1	1	6,01	7,15
10	94047-01010	Gashebel	1	1	3,61	4,30
11	94049	Laubfangsack 50 L	1	2	11,72	13,95
12	94047-01012	Haltegriff komplett	1	3	Artikel nicht mehr lieferbar.	
13	94371-01004	Tankdeckel	1	1	2,96	3,52
14	94047-01014	Benzintank	1	1	Artikel nicht mehr lieferbar.	
15	94371-01001	Kraftstoffleitung	1	2	5,08	6,05
17	94047-01017	Hebel-Schutzschalter	1	1	1,76	2,09
18	94047-01018	Schutzschalter	1	1	2,96	3,52
19	94047-01019	Halterung Schutzschalter	1	1	4,53	5,39
38	94047-01038	Hinteres Saugrohr	1	1	8,23	9,79
39	94047-01039	Vorderes Saugrohr	1	1	9,15	10,89
40	94371-01042	Adapter Fangsack	1	1	6,38	7,59
41	94047-01041	Vorderes Blasrohr	1	1	10,08	12,00
42	94047-01042	Hinteres Blasrohr	1	3	9,15	10,89
43	94047-02043	Scheibensatz 2er Set Lüfterrad	1	1	1,11	1,32
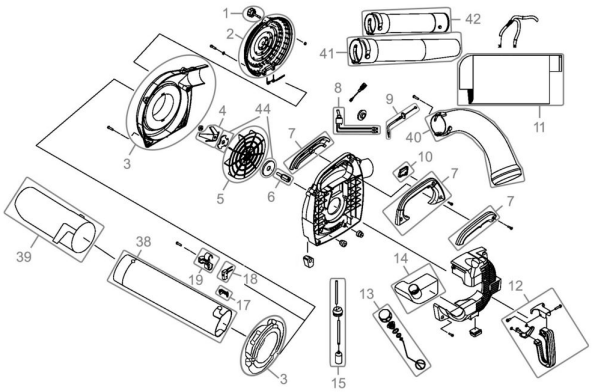
Zeichnung zu: 94047 / FSL94047-02