Güde GmbH & Co. KG • Birkichstraße 6 • D-74549 Wolpertshausen
Telefon: 0 79 04/700-0 • Telefax: 0 79 04/700-250 • info@guede.com
Service-Center: support@ts.guede.com • www.guede.com

Elektro - Artikel: 94056, Serie: FSL94056-02

LAUBSAUGER GLS 2600 VA

EAN: *4015671940568*

Gilt für folgende Seriennummern (die 5 ersten Ziffern):
58140 58141 58220 60105 60876

Beschreibung:
Kompakter Laubsauger mit variabel verstellbarer Geschwindigkeit der Saug- und Blasfunktion. Integrierte Häckselfunktion. Inkl. Laubfangsack, 2 Führungsrollen und einstellbarem universal Schultergurt. Einsatzgebiete: Hervorragend geeignet für Arbeiten im Garten, auf Rasenflächen oder Gehwegen. Optional erhältlich: Laubfangsack GLS 2500 G, Art.-Nr.: 94054.

Ersatzteilliste zu: 94056 / FSL94056-02

VMg = verbaute Menge
RG = Rabattgruppe

Bild	Ersatzteilnr.	Bezeichnung	VMg	RG	Preis € excl. MwSt	UVP € incl. MwSt
1	94052-03001	Radsatz komplett	1	1	5,45	6,49
2	94052-03002	Saugrohr vorne	1	1	12,85	15,29
3	94052-03003	Saugrohr hinten	1	1	12,85	15,29
4	94052-03004	Schaufelrad	1	1	6,01	7,15
5	94052-03005	Abdeckung	1	1	2,68	3,19
6	94052-03006	Kondensator	1	1	3,61	4,30
7	94052-03007	Schalter	1	1	4,53	5,39
8	94052-03008	Schalterabdeckung	1	1	2,03	2,42
9	94052-03009	Kohlen + Halter 2er Set	1	1	6,38	7,59
10	94052-03010	Umschaltklappe komplett	1	1	3,24	3,86
11	94052-03011	Adapter Laubfangsack	1	1	6,38	7,59
12	94052-03012	Tragegurt	1	1	6,01	7,15
13	94058	Laubfangsack GLS 2600	1	2	Artikel nicht mehr lieferbar.	
ohne Abb.	94056-02014	Drehzahlregler	1	1	4,16	4,95
ohne Abb.	94052-03013	Schraube Saugrohr kurz 3. 9x16	8	1	0,23	0,27
ohne Abb.	94052-03014	Schraube Saugrohr Lang 3. 9x18	10	1	0,83	0,99
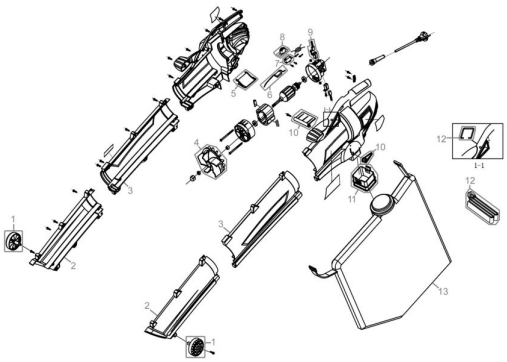
Zeichnung zu: 94056 / FSL94056-02