Güde GmbH & Co. KG • Birkichstraße 6 • D-74549 Wolpertshausen
Telefon: 0 79 04/700-0 • Telefax: 0 79 04/700-250 • info@guede.com
Service-Center: support@ts.guede.com • www.guede.com

MOTORKETTENSÄGE KS 500 B

EAN:

Gilt für folgende Seriennummern (die 5 ersten Ziffern):
37422 00000

Beschreibung:
Solide Allroundsäge für den harten Einsatz. Elektronische Zündung, 4-fach geschraubter Schalldämpfer, einstellbare Kettenschmierung, schlagzähes Gehäuse, Alu-Frontgriff mit Gummierung, Kettenbremse und Kettenfänger für höchste Sicherheit, leicht zugänglicher Luftfilter, verchromter Zylinder, Walbro Vergaser. Komplett mit 50 cm Schwert (Oregon) und Kette (Oregon). Optional erhältlich: 94061 Ersatzkette, 94063 Ersatzschwert.

Ersatzteilliste zu: 94074 / FSL94074-01

VMg = verbaute Menge
RG = Rabattgruppe

Bild	Ersatzteilnr.	Bezeichnung	VMg	RG	Preis € excl. MwSt	UVP € incl. MwSt
1	94074-01001	Schraube Luftfilterdeckel	1	1	1,57	1,87
2	94074-01002	Luftfilterdeckel	1	1	6,93	8,25
3	94074-01003	Luftfilter	1	1	Artikel nicht mehr lieferbar.	
4	94074-01004	Staubschild	1	1	5,45	6,49
5	94074-01005	Anwerfereinheit komplett	1	2	20,24	24,09
6	94074-01006	Benzintankdeckel komplett	1	1	15,62	18,59
7	94074-01007	Fallkissenring	1	1	3,66	4,36
8	94074-01008	Rahmen Seilzugstarter	1	1	9,15	10,89
9	94074-01009	Obere Abdeckung komplett	1	1	7,30	8,69
10	94074-01010	Klemmschiene zu Staubschild	1	1	1,20	1,43
11	94074-01011	Öltankdeckel komplett	1	1	4,53	5,39
12	94074-01012	Zahnkranz	1	1	3,61	4,30
13	94074-01013	Av-Dämpfer-Set komplett	1	3	Artikel nicht mehr lieferbar.	
14	94074-01014	Verschlussstopfen AV-Dämpfer	3	1	5,92	7,04
15	94074-01015	Abdeckung Kettenspanner	1	1	2,73	3,25
16	94074-01016	Fallriegelplatte	1	1	2,73	3,25
17	94074-01017	Kettenfangfederblech	1	1	2,68	3,19
18	94074-01018	Rechte Gehäuseabdeckung	1	1	11,55	13,74
19	94074-01019	Bremshebel	1	1	7,30	8,69
20	94074-01020	Mutter M8	2	1	1,11	1,32
21	94074-01021	Handgriff komplett	1	1	19,61	23,34
22	94074-01022	Grundgehäuse komplett	1	1	30,41	36,19
23	94074-01023	Tank	1	1	15,62	18,59
24	94074-01024	Tankentlüftung komplett	1	3	5,08	6,05
25	94074-01025	Benzinschlauch komplett	1	1	6,38	7,59
26	94074-01026	Handgriffabdeckung	1	1	9,15	10,89
27	94074-01027	Gasgriff komplett	1	1	Artikel nicht mehr lieferbar.	
28	94395-01001	Ein- / Aus Schalter	1	1	4,19	4,99
29	94074-01029	Halbgas Arretierung komplett	1	1	2,68	3,19
30	94074-01030	Schlaggummi	1	1	1,81	2,15
31	94074-01031	Blindstopfen	1	1	0,88	1,05
32	94074-01032	Startergriff	1	1	2,31	2,75
ohne Abb.	94074-01071	Dichtung Luftfilter	1	1	Artikel nicht mehr lieferbar.	
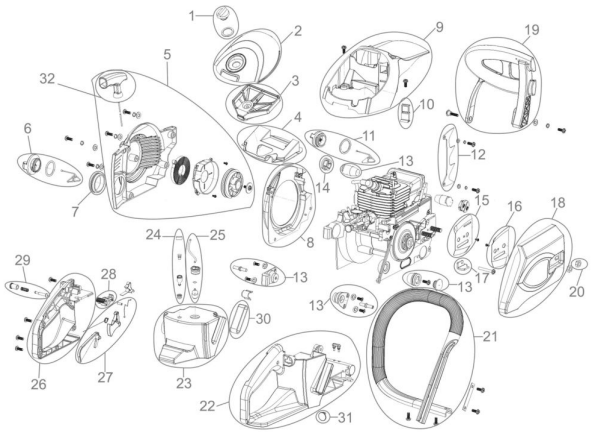
Zeichnung zu: 94074 / FSL94074-01