Schärfgeräte - Artikel: 94102, Serie: FSL94102-01

Universal-Schärfstation GUS 650

EAN: *4015671941022*

Gilt für folgende Seriennummern (die 5 ersten Ziffern):
47668 47939 48108 48142 48175 48732 48935 49251 49849 50437 50592 51893 52395 53477 54243 55587 55344 55344 54385 55976 57162 57671 57892 57893 58162 58670 59925 60203 60824 61858 62139 62138 62941 63157 64749 65438 69196 70152 70423 72946 73281

Beschreibung:
•für Messer, Scheren, Reben- und Astscheren, Sensen, Spaten, Rasenmähermesser, Äxte/Beile, Schraubendreher, Spachtel, Hobelmesser, Meißel geeignet•Präzisions-Bohrerschärf-Vorrichtung (geeignet für Bohrer von 3 - 13 mm Ø)•Diamantbesetzter Schleifstein (51 mm)•kein Wellenschliff möglich

Ersatzteilliste zu: 94102 / FSL94102-01

VMg = verbaute Menge
RG = Rabattgruppe

Bild	Ersatzteilnr.	Bezeichnung	VMg	RG	Preis € excl. MwSt	UVP € incl. MwSt
1	94102-01001	Adapter Hobelklingen U. Messer	1	1	9,15	10,89
2	94102-01002	Abstandstück	1	1	0,83	0,99
3	94102-01003	Klemmschraube komplett	1	1	1,39	1,65
4	94102-01004	Handschutz	1	1	1,76	2,09
5	94102-01005	Werkstückauflage	1	1	6,38	7,59
6	94102-01006	Ein / Ausschalter	1	1	4,53	5,39
7	94102-01007	Endabschaltbügel	1	1	1,11	1,32
8	94102-01008	Endschalter	1	1	6,38	7,59
9	94102-01009	Platine	1	1	13,77	16,39
10	94102-01010	Glassicherung 2A	1	1	0,83	0,99
11	94102-01011	Adapter Bohrer	1	1	9,15	10,89
12	94102-01012	Adapter Messer U. Scheren	1	1	5,87	6,99
13	94102-01013	Blattmutter	1	1	0,74	0,88
14	94102-01014	Innenflansch	1	1	2,03	2,42
15	94102-01015	Motor	1	1	18,39	21,88
16	94102-01016	Gehäusedeckel	1	1	7,30	8,69
17	94103	Schleifscheibe zu 94102	1	1	6,68	7,95
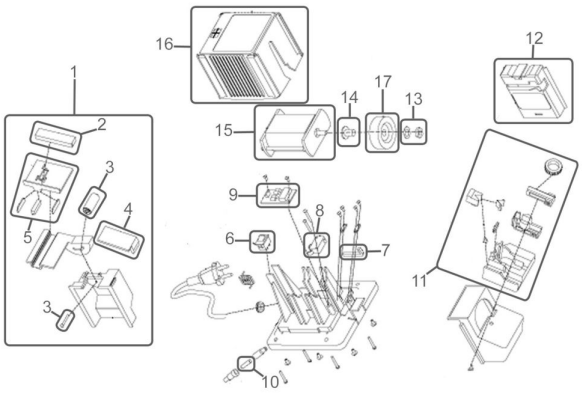
Zeichnung zu: 94102 / FSL94102-01