RASENWALZE GRW 570

EAN: *4015671941107*

Gilt für folgende Seriennummern (die 5 ersten Ziffern):
63736

Beschreibung:
•Metall Korpus•Ergonomisch geformter Führungsholm•Abstreifschiene•Walzenkörper einfach mit Wasser oder Sand zu befüllen

Ersatzteilliste zu: 94110 / FSL94110-02

VMg = verbaute Menge
RG = Rabattgruppe

Bild	Ersatzteilnr.	Bezeichnung	VMg	RG	Preis € excl. MwSt	UVP € incl. MwSt
1	94110-02001	Bügel	1	1	7,30	8,69
2	94110-02002	Holm	2	1	9,15	10,89
3	94110-02003	Querstrebe	2	1	7,30	8,69
4	94110-02004	Schutzkappe	2	1	0,69	0,82
5	94110-02005	Stopfen	1	1	1,66	1,98
ohne Abb.	94110-02006	Schraubensatz	1	1	3,61	4,30
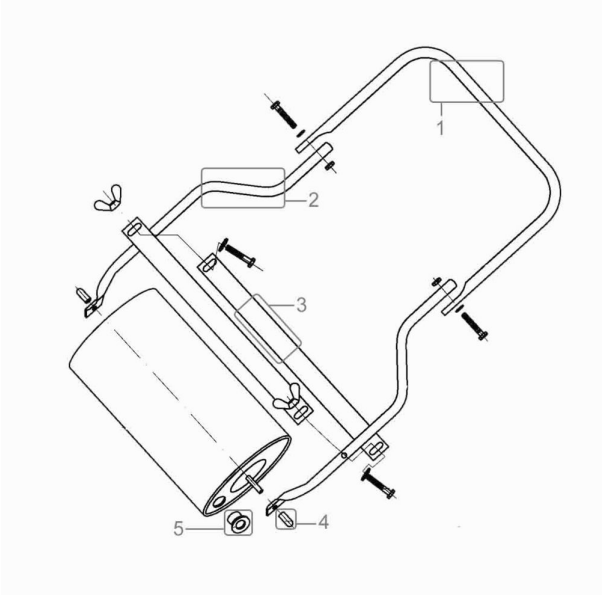
Zeichnung zu: 94110 / FSL94110-02