Güde GmbH & Co. KG • Birkichstraße 6 • D-74549 Wolpertshausen
Telefon: 0 79 04/700-0 • Telefax: 0 79 04/700-250 • info@guede.com
Service-Center: support@ts.guede.com • www.guede.com

MOTORKETTENSÄGE KS 400 BW

EAN: *4015671210999*

Gilt für folgende Seriennummern (die 5 ersten Ziffern):
00000 49964 53872 57201

Beschreibung:
Handliche und solide Allround Benzin Kettensäge mit Elektronischer Zündung. Automatische Kettenschmierung, schlagzähes Gehäuse, Kettenbremse und Kettenfänger für höchste Sicherheit, Robuste Haltekralle aus Metall, Werkzeugloser Tank- und Ölverschluss, stabiler Bügelgriff für waagrechtes Sägen. 4-faches Anti-Vibrationssystem, leicht zugänglicher Luftfilter, Walbro Vergaser und Primer Pumpe zur Starterleichterung.

Ersatzteilliste zu: 94111 / FSL94111-01

VMg = verbaute Menge
RG = Rabattgruppe

Bild	Ersatzteilnr.	Bezeichnung	VMg	RG	Preis € excl. MwSt	UVP € incl. MwSt
1	94111-01001	Handgriff komplett	1	1	11,92	14,18
2	94111-01002	Feder Handgriff	1	1	1,76	2,09
3	94111-01003	Obere Abdeckung komplett	1	1	9,15	10,89
4	94111-01004	Vergaseroberteil	1	1	0,83	0,99
5	94111-01005	Chokehebel	1	1	1,01	1,20
6	94111-01006	Luftfilter	1	1	6,38	7,59
7	94111-01007	Abdeckung Standgasschraube	1	1	1,11	1,32
8	94111-01008	Stopfen	1	1	0,83	0,99
9	94111-01009	Sommer- / Winterschieber	1	1	1,01	1,20
10	94111-01010	Luftfilterschraube	1	1	1,76	2,09
11	94111-01011	Luftfilterdeckel komplett	1	1	2,03	2,42
12	94111-01012	Bremshebeleinheit komplett	1	1	23,01	27,38
13	94111-01013	Bremshebel	1	1	4,16	4,95
14	94111-01014	Abdeckung Kettenspanner	1	1	1,66	1,98
15	94111-01015	Platte	1	1	1,57	1,87
16	94111-01016	Bremsband	1	1	1,76	2,09
17	94111-01017	Ansaugeinheit	1	1	3,88	4,62
18	94111-01018	Vergaser	1	3	36,88	43,89
19	94111-01019	Abstandshalter	1	1	1,39	1,65
20	94111-01020	Zündkerze	1	1	Artikel nicht mehr lieferbar.	
21	94111-01021	Zylinder	1	3	21,17	25,19
22	94111-01022	Gashebel mit Gestänge	1	1	2,03	2,42
23	94111-01023	Auspuff komplett	1	1	8,23	9,79
24	94111-01024	Dichtungssatz	1	1	8,23	9,79
25	94111-01025	Kettenschutz	1	1	4,53	5,39
26	95143	Carlton Ersatzkette 57 / 1,3 / 3 / 8"	1	2	27,69	32,95
27	95144	ERSATZSCHWERT ZU 94111	1	2	Artikel nicht mehr lieferbar.	
28	94111-01028	Kolben komplett	1	1	7,30	8,69
29	94111-01029	Kolbenring	1	1	4,53	5,39
30	94111-01030	Stehbolzen	1	1	1,01	1,20
31	94111-01031	Griffeinlage	1	1	2,68	3,19
32	94111-01032	Zahnkranz	1	1	2,68	3,19
33	94111-01033	Kurbelwelle inkl. Pleuel	1	2	15,62	18,59
34	94111-01034	Sicherheitshebel	1	1	1,01	1,20
35	99999-6201O	Kugellager 6201 Offen	2	3	5,87	6,99
36	94111-01036	Schalter	1	1	4,53	5,39
37	94111-01037	Zündspule komplett	1	1	21,17	25,19
38	94111-01038	Polrad komplett	1	1	13,77	16,39
39	94111-01039	Anwerfereinheit komplett	1	1	Artikel nicht mehr lieferbar.	
40	94111-01040	Startergriff	1	1	2,68	3,19
41	94111-01041	Satz Av Dämpfer komplett	1	5	14,34	17,06
42	94111-01042	Antrieb Ölpumpe	1	1	4,53	5,39
43	94111-01043	Nadellager	1	1	4,16	4,95
44	94111-01044	Kupplungsglocke	1	1	11,00	13,09
45	94111-01045	Kupplung komplett	1	1	13,77	16,39
46	94111-01046	Ölleitung 1	1	1	1,76	2,09
47	94111-01047	Ölpumpe komplett	1	1	6,01	7,15
48	94111-01048	Ölleitung 2	1	1	1,76	2,09
49	94111-01049	Grundgehäuse komplett	1	1	Artikel nicht mehr lieferbar.	
50	94111-01050	Benzintankdeckel komplett	1	1	3,61	4,30
51	94111-01051	Öltankdeckel komplett	1	1	3,24	3,86
52	94883-01014	Kraftstoffleitung	1	1	1,76	2,09
53	94111-01053	Entlüftungsbehälter	1	1	2,03	2,42
54	94111-01054	Entlüftungsschlauch	1	1	1,39	1,65
ohne Abb.	94111-01055	Kettenspanner	1	1	4,53	5,39
ohne Abb.	94111-01099	Zubehör	1	1	6,38	7,59
		WICHTIGER HINWEIS zu: 94111-01099 1 x Mischbehälter, 1 x Zündkerzenschlüssel, 1 x Schlitzschraubendreher, 1 x Feilenheft				
ohne Abb.	94883-01013	Primerpumpe	1	1	2,96	3,52
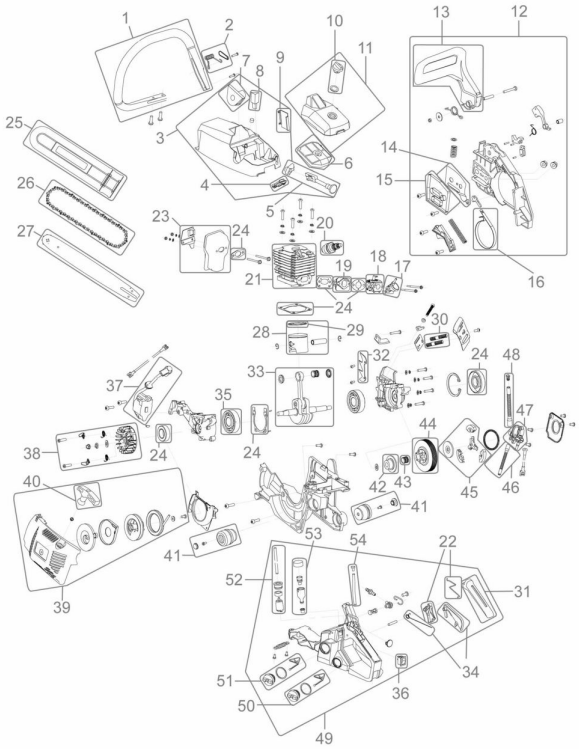
Zeichnung zu: 94111 / FSL94111-01