Güde GmbH & Co. KG • Birkichstraße 6 • D-74549 Wolpertshausen
Telefon: 0 79 04/700-0 • Telefax: 0 79 04/700-250 • info@guede.com
Service-Center: support@ts.guede.com • www.guede.com

# SÄGEKETTENSCHÄRFGERÄT P2500

***EAN:***

***Gilt für folgende Seriennummern (die 5 ersten Ziffern):***
05457 30289 31215

***Beschreibung:***
Professionelles Sägekettenschärfgerät, geeignet für alle gängigen Sägetypen, zur festen Montage vorgesehen, Leistungsstarker Motor, ohne Umspannen der Sägekette beide Zahnstellungen schärfbar durch drehbare Spannvorrichtung und drehbaren Schleifkopf, inklusive Beleuchtung des Schärfbereichs (230 Volt, 15 Watt, E14). Alle Einstellungen leicht bedienbar, Grundkörper aus verwindungsfreiem Alu-Druckguss, Schleifkopf mit großem Griff für leichtes Schwenken beim Schleifen mit automatischer Rückstellung des Schleifkopfes. Inklusive 3 Schleifscheiben 3,2 / 4,7 / 6,0 mm Breite.

## Ersatzteilliste zu: 94131 / FSL94131-01

VMg = verbaute Menge
RG = Rabattgruppe

| Bild | Ersatzteilnr. | Bezeichnung | VMg | RG | Preis € excl. MwSt | UVP € incl. MwSt |
|---|---|---|---|---|---|---|
| 1 | 94135-01002 | Griff | 1 | 1 | 2,68 | 3,19 |
| 2 | 55000-01033 | Schalter | 1 | 2 | 10,92 | 12,99 |
| 3 | 94131-01003 | Stellschraube Tiefe komplett | 1 | 1 | 1,41 | 1,68 |
| 4 | 94131-01004 | Zubehör-Set | 1 | 1 | 3,30 | 3,93 |
| 5 | 94131-01005 | Kondensator | 1 | 1 | 4,73 | 5,63 |
| 6 | 94129-01012 | Led-Birne | 1 | 1 | 4,53 | 5,39 |
| 7 | 94131-01007 | Innenflansch | 1 | 1 | 4,26 | 5,07 |
| 8 | 94131-01008 | Außenflansch | 1 | 1 | 3,78 | 4,50 |
| 9 | 94131-01009 | Scheibenschutz komplett | 1 | 1 | 7,11 | 8,46 |
| 10 | 94131-01010 | Klemmschraube Neigung | 1 | 1 | 4,26 | 5,07 |
| 11 | 94131-01011 | Spannhebel komplett | 1 | 1 | 5,67 | 6,75 |
| 12 | 94131-01012 | Stellschraube Anschlag | 1 | 1 | 1,85 | 2,20 |
| 13 | 94131-01013 | Gelenk Anschlag komplett | 1 | 1 | 4,16 | 4,95 |
| 14 | 94131-01014 | Kettenanschlag | 1 | 3 | 6,01 | 7,15 |
| 15 | 94131-01015 | Führungsschiene komplett | 1 | 2 | Artikel nicht mehr lieferbar. | |
| 16 | 94131-01016 | Klemmschraube Winkel komplett | 1 | 1 | 4,73 | 5,63 |
| 17 | 94131-01017 | Feder | 1 | 1 | 3,70 | 4,40 |
| 18 | 94131-01018 | Blattschraube | 1 | 1 | 2,38 | 2,83 |
| 19 | 94135-01017 | Skalenset | 1 | 1 | 2,31 | 2,75 |
| 21 | 94131-01021 | Schwenksockel | 1 | 1 | 6,38 | 7,59 |
| 22 | 94131-01022 | Fixierschaube | 1 | 1 | 3,61 | 4,30 |
| ohne Abb. | 94131-01020 | Feder Kugel 2er Set | 1 | 1 | 2,34 | 2,78 |
| ohne Abb. | 94135-01025 | Klemmstock komplett | 1 | 2 | 20,92 | 24,89 |
| ohne Abb. | 94132 | Schleifscheibe 145 / 22,3 / 6,0 P2500 | 1 | 1 | 14,24 | 16,95 |
| ohne Abb. | 94133 | Schleifscheibe 145 / 22,3 / 3,2 P2500 | 1 | 1 | 13,40 | 15,95 |
| ohne Abb. | 94134 | Schleifscheibe 145 / 22,3 / 4,7 P2500 | 1 | 1 | 14,24 | 16,95 |
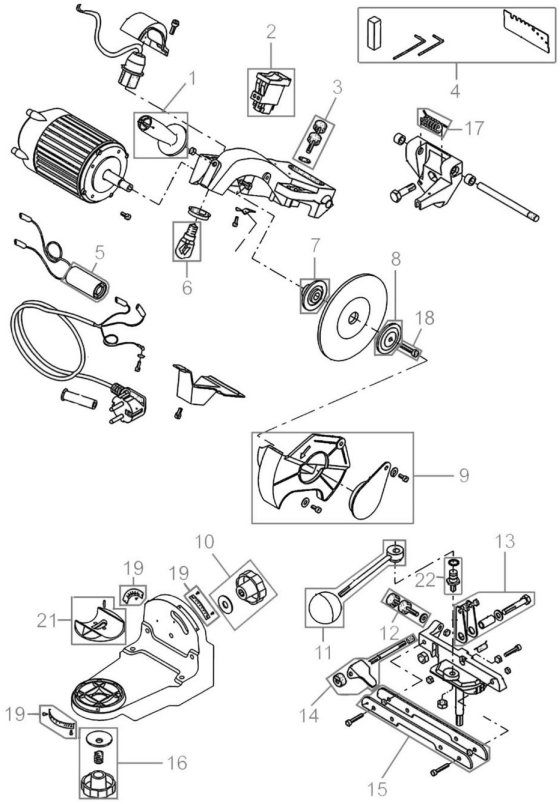
## Zeichnung zu: 94131 / FSL94131-01