Güde GmbH & Co. KG • Birkichstraße 6 • D-74549 Wolpertshausen
Telefon: 0 79 04/700-0 • Telefax: 0 79 04/700-250 • info@guede.com
Service-Center: support@ts.guede.com • www.guede.com

Schnittbreite ab 50 cm - Artikel: 94147, Serie: FSL94147-01

RASENMÄHER BIG WHEELER 508 A

EAN: *4015671941473*

Gilt für folgende Seriennummern (die 5 ersten Ziffern):
05170 40755 40757 40759 40760 40761 40762 40856 40858 40859 40860 40862 40863 41022 41023 41024 42273 43060 43061 43062 43063 43064 43065 43066 43067 43068 43069 43070 43071 43072 43073 43074 43075 43076 43077 43078 43079 43204 43663

Beschreibung:
Benzin-Rasenmäher mit OHV 4-Takt-Motor, wirtschaftlich im Verbrauch und mit pulverbeschichtetem Stahlblech Gehäuse. Ausstattung: Ergonomisch geformter Führungsholm, 6-fach zentrale Komfort-Schnitthöhenverstellung und 60 Liter Grasfangsack für ausreichende Mähzeit. Kugelgelagerte 300 mm große Räder hinten und 200 mm vorne für leichtes Fahren auch auf unebenen Flächen. Antrieb: Radantrieb durch Zuschaltbares Leichtlauf-Getriebe. Funktionen: Mähen, Sammeln und Mulchen. Einsatzgebiete: Für mittlere bis große Rasenflächen.

Ersatzteilliste zu: 94147 / FSL94147-01

VMg = verbaute Menge
RG = Rabattgruppe

Bild	Ersatzteilnr.	Bezeichnung	VMg	RG	Preis € excl. MwSt	UVP € incl. MwSt
1	94147-01001	Softgriff	1	1	4,19	4,99
2	94147-02002	Hebel Radantrieb	1	1	8,39	9,98
3	94147-01003	Totmann-Bügel	1	1	7,30	8,69
4	94147-01004	Oberer Holm	1	1	12,85	15,29
5	94147-01005	Gashebel komplett	1	1	11,68	13,90
6	94147-01006	Seilführung	1	1	1,85	2,20
7	94147-01007	Klemmbügel mit Zubehör	2	1	4,53	5,39
8	94147-01069	Totmann- / Antriebs-Zug inkl. Feder	1	2	12,52	14,90
9	94147-01009	Unterer Holm	2	1	5,45	6,49
10	94147-01010	Klemme Zug	2	1	1,76	2,09
11	94147-01011	Mulcheinsatz	1	2	9,16	10,90
12	95376-01041	Grasfangsack komplett	1	3	32,69	38,90
13	94147-01029	Feststellknopf	2	1	4,16	4,95
14	94147-01014	Raster Höhenverstellung	1	1	2,68	3,19
15	94147-01015	Bügel / Federung hinten vvr.	1	1	2,77	3,30
16	94147-01016	Schutz Antriebsrad 12	2	2	4,62	5,50
17	94147-01070	Antriebsrad hinten inkl. Lager	2	3	Artikel nicht mehr lieferbar.	
18	94147-01018	Mutter Antriebsrad hinten	2	1	3,61	4,30
19	94147-01019	Umbausatz Getriebe komplett V1 Auf V2	1	3	50,34	59,90
20	94147-01020	Radkappe vorne	2	2	3,35	3,99
21	94147-01021	Rad vorne	2	2	10,08	12,00
22	94147-01022	Achse vorne	1	3	16,55	19,69
23	94147-01023	Riemenschutz	1	2	11,68	13,90
24	94147-01024	Messerflansch + Messer	1	1	25,13	29,90
25	94147-01025	Schraube F. Messer komplett	1	1	4,62	5,50
29	94147-01029	Feststellknopf	2	1	4,16	4,95
ohne Abb.	94147-01027	Antriebsriemen Z-Li787	1	2	15,04	17,90
ohne Abb.	94147-01028	Bügel / Federung vorne vvr.	1	1	2,68	3,19
ohne Abb.	94147-01051	Bolzen+Splint zu Höhenverstellung	2	1	2,44	2,90
ohne Abb.	94147-01052	Antriebsritzel links	1	2	6,64	7,90
ohne Abb.	94147-01053	Antriebsritzel rechts	1	2	6,64	7,90
ohne Abb.	94147-01055	Bügel / Federung hinten vvl.	1	1	2,68	3,19
ohne Abb.	94147-01056	Bügel / Federung vorne vvl.	1	1	2,77	3,30
ohne Abb.	95320-01007	Heckklappe	1	2	Artikel nicht mehr lieferbar.	
ohne Abb.	94147-01058	Radlager	8	1	2,44	2,90
ohne Abb.	94147-01059	Feder Totmann- / Antriebszug	1	1	3,78	4,50
ohne Abb.	94147-01061	Feder Heckklappe	1	1	3,61	4,30
ohne Abb.	94147-01067	Unterlegscheibe vorne Ø13,5 / 24 mm	2	1	0,92	1,09
ohne Abb.	94147-01068	Unterlegscheibe hinten Ø10,5 / 20 mm	2	1	0,92	1,09
ohne Abb.	94147-02052	Bolzen Radantrieb	1	5	3,07	3,65
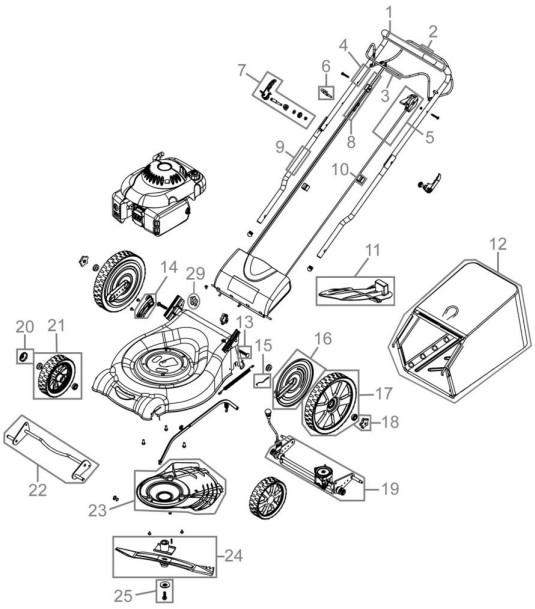
Zeichnung zu: 94147 / FSL94147-01