Güde GmbH & Co. KG • Birkichstraße 6 • D-74549 Wolpertshausen
Telefon: 0 79 04/700-0 • Telefax: 0 79 04/700-250 • info@guede.com
Service-Center: support@ts.guede.com • www.guede.com

Schnittbreite ab 50 cm - Artikel: 94147, Serie: FSL94147-01

RASENMÄHER BIG WHEELER 508 A

EAN: *4015671941473*

Gilt für folgende Seriennummern (die 5 ersten Ziffern):
05170 40755 40757 40759 40760 40761 40762 40856 40858 40859 40860 40862 40863 41022 41023 41024 42273 43060 43061 43062 43063 43064 43065 43066 43067 43068 43069 43070 43071 43072 43073 43074 43075 43076 43077 43078 43079 43204 43663

Beschreibung:
Benzin-Rasenmäher mit OHV 4-Takt-Motor, wirtschaftlich im Verbrauch und mit pulverbeschichtetem Stahlblech Gehäuse. Ausstattung: Ergonomisch geformter Führungsholm, 6-fach zentrale Komfort-Schnitthöhenverstellung und 60 Liter Grasfangsack für ausreichende Mähzeit. Kugelgelagerte 300 mm große Räder hinten und 200 mm vorne für leichtes Fahren auch auf unebenen Flächen. Antrieb: Radantrieb durch Zuschaltbares Leichtlauf-Getriebe. Funktionen: Mähen, Sammeln und Mulchen. Einsatzgebiete: Für mittlere bis große Rasenflächen.

Ersatzteilliste zu: 94147 / FSL94147-01

VMg = verbaute Menge
RG = Rabattgruppe

Bild	Ersatzteilnr.	Bezeichnung	VMg	RG	Preis € excl. MwSt	UVP € incl. MwSt
30	94147-01030	Dichtungssatz Motor komplett	1	3	21,17	25,19
31	40628-04016	Zündkerze	1	1	4,66	5,55
32	94147-01032	Vergaser	1	3	30,41	36,19
33	94147-01033	Bolzen Zylinderkopf 4er-Set	1	1	5,08	6,05
34	94147-01034	Auspuffschutz	1	1	9,15	10,89
35	94147-01035	Auspuff	1	1	15,62	18,59
36	94147-01036	Luftfilter komplett	1	2	19,32	22,99
		WICHTIGER HINWEIS zu: 94147-01036 Einzeln verfügbare Bauteile des Luftfilters finden Sie unten in der Liste, bei den Teilen ohne Abbildung.				
37	94147-01037	Luftfilterschraube	1	2	1,76	2,09
38	94147-01038	Vergasergestänge	1	1	5,45	6,49
39	95381-01075	Entlüftungsleitung	1	1	2,68	3,19
40	94147-01040	Ölmessstab komplett	1	1	4,53	5,39
41	94147-01041	Ölrücklaufleitung	1	1	2,68	3,19
42	94147-01042	Zündspule	1	3	Artikel nicht mehr lieferbar.	
43	94147-01043	Motorabdeckung	1	1	13,77	16,39
44	95360-01043	Anwerfereinheit	1	3	24,87	29,60
45	94147-01045	Abdeckung Anwerfereinheit	1	1	3,61	4,30
46	94147-01046	Kraftstofftank	1	1	27,65	32,90
47	94147-01047	Kraftstoffleitung	1	3	4,16	4,95
ohne Abb.	94147-01048	Luftfiltereinsatz	1	2	6,38	7,59
ohne Abb.	94147-01054	Dichtung Kurbelgehäuse	1	1	8,23	9,79
ohne Abb.	94147-01062	Halbmondkeil Kurbelwelle	1	1	1,11	1,32
ohne Abb.	94147-01071	Luftfilterdeckel	1	2	3,61	4,30
ohne Abb.	95357-01082	Tankdeckel	1	2	3,61	4,30
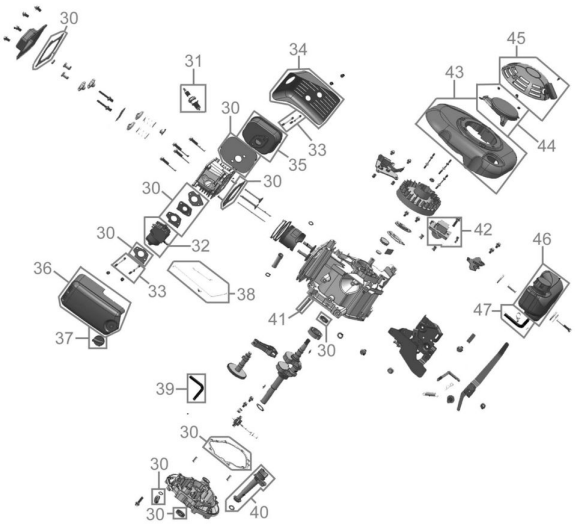
Zeichnung zu: 94147 / FSL94147-01