RASENMÄHER BIG WHEELER 508 A

EAN: *4015671941473*

Gilt für folgende Seriennummern (die 5 ersten Ziffern):
05528 05529 05530 05531 05532 05533 05534 05535 46567 46568 46569 46570 46604 46826 46831 46832 46833 47000 47109 47292 47293 48557 49190 49191 49192 49193 49194 49195 49256 49257 49258 49259 49684 49685 49751 49753 49813 49982 49983 49984 50020 52273 52274 52275 52276 52277 52278 52279 52280 52281

Beschreibung:
Benzin-Rasenmäher mit OHV 4-Takt-Motor, wirtschaftlich im Verbrauch und mit pulverbeschichtetem Stahlblech Gehäuse. Ausstattung: Ergonomisch geformter Führungsholm, 6-fach zentrale Komfort-Schnitthöhenverstellung und 60 Liter Grasfangsack für ausreichende Mähzeit. Kugelgelagerte 300 mm große Räder hinten und 200 mm vorne für leichtes Fahren auch auf unebenen Flächen. Antrieb: Radantrieb durch Zuschaltbares Leichtlauf-Getriebe. Funktionen: Mähen, Sammeln und Mulchen. Einsatzgebiete: Für mittlere bis große Rasenflächen.

Ersatzteilliste zu: 94147 / FSL94147-02

VMg = verbaute Menge
RG = Rabattgruppe

Bild	Ersatzteilnr.	Bezeichnung	VMg	RG	Preis € excl. MwSt	UVP € incl. MwSt
1	94147-01001	Softgriff	1	1	4,19	4,99
2	94147-02002	Hebel Radantrieb	1	1	8,39	9,98
3	94147-01003	Totmann-Bügel	1	1	7,30	8,69
4	94147-01004	Oberer Holm	1	1	12,85	15,29
5	94147-01005	Gashebel komplett	1	1	11,68	13,90
6	94147-01006	Seilführung	1	1	1,85	2,20
7	94147-01007	Klemmbügel mit Zubehör	2	1	4,53	5,39
8	94147-02008	Totmann-Zug / Antriebs-Zug	1	3	11,68	13,90
9	94147-01009	Unterer Holm	2	1	5,45	6,49
10	94147-01010	Klemme Zug	2	1	1,76	2,09
11	94147-01011	Mulcheinsatz	1	2	9,16	10,90
12	95376-01041	Grasfangsack komplett	1	3	32,69	38,90
		WICHTIGER HINWEIS zu: 95376-01041 Es handelt sich hierbei um den kompletten Grasfangsack. Sollten Sie nur den unteren Teil des Grasfangsackes ("Gewebefangsack einzeln" Ersatzteilnr. 94147-02001) oder die obere PVC Klappe ("Klappe Füllstandsanzeige" Artikelnr. 99999-00048) benötigen, finden Sie diese Ersatzteile am Ende der Ersatzteilliste.				
14	94147-01014	Raster Höhenverstellung	1	1	2,68	3,19
15	94147-01015	Bügel / Federung hinten vvr.	1	1	2,77	3,30
16	94147-01016	Schutz Antriebsrad 12	2	2	4,62	5,50
17	94147-01070	Antriebsrad hinten inkl. Lager	2	3	Artikel nicht mehr lieferbar.	
18	94147-01018	Mutter Antriebsrad hinten	2	1	3,61	4,30
19	95350-02014	Achse inkl. Getriebe	1	3	46,13	54,89
20	94147-01020	Radkappe vorne	2	2	3,35	3,99
21	94147-01021	Rad vorne	2	2	10,08	12,00
22	94147-01022	Achse vorne	1	3	16,55	19,69
23	94147-01023	Riemenschutz	1	2	11,68	13,90
24	94147-02024	Messerflansch	1	2	10,84	12,90
25	94147-01025	Schraube F. Messer komplett	1	1	4,62	5,50
26	94165	Ersatzmesser 508 mm	1	1	16,76	19,94
29	94147-01029	Feststellknopf	2	1	4,16	4,95
51	94147-01029	Feststellknopf	2	1	4,16	4,95
ohne Abb.	94147-01027	Antriebsriemen Z-Li787	1	2	15,04	17,90
ohne Abb.	94147-01028	Bügel / Federung vorne vvr.	1	1	2,68	3,19
ohne Abb.	94147-01051	Bolzen+Splint zu Höhenverstellung	2	1	2,44	2,90
ohne Abb.	94147-01052	Antriebsritzel links	1	2	6,64	7,90
ohne Abb.	94147-01053	Antriebsritzel rechts	1	2	6,64	7,90
ohne Abb.	94147-01055	Bügel / Federung hinten vvl.	1	1	2,68	3,19
ohne Abb.	94147-01056	Bügel / Federung vorne vvl.	1	1	2,77	3,30
ohne Abb.	95320-01007	Heckklappe	1	2	Artikel nicht mehr lieferbar.	
ohne Abb.	94147-01058	Radlager	8	1	2,44	2,90
ohne Abb.	94147-01063	Rückholfeder Getriebe	1	1	3,53	4,20
ohne Abb.	94147-01067	Unterlegscheibe vorne Ø13,5 / 24 mm	2	1	0,92	1,09
ohne Abb.	94147-01068	Unterlegscheibe hinten Ø10,5 / 20 mm	2	1	0,92	1,09
ohne Abb.	94147-02001	Gewebefangsack (Einzeln)	1	2	14,28	16,99
ohne Abb.	94147-02052	Bolzen Radantrieb	2	5	3,07	3,65
ohne Abb.	94147-02054	Spannfeder Getriebe	1	1	3,61	4,30
ohne Abb.	99999-00048	Klappe Füllstandsanzeige	1	1	1,39	1,65
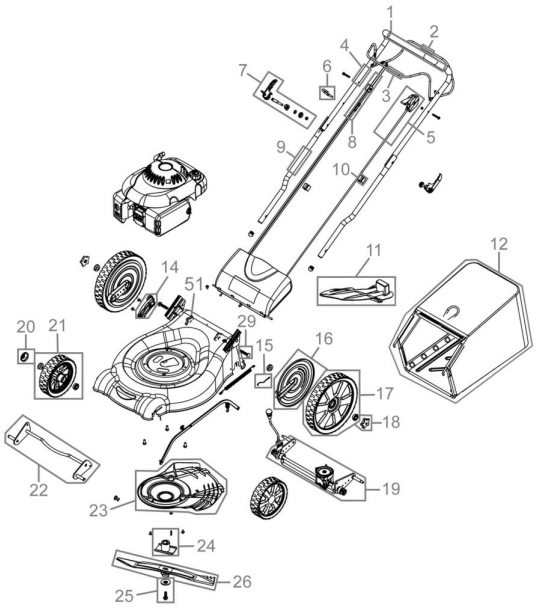
Zeichnung zu: 94147 / FSL94147-02