RASENMÄHER BIG WHEELER 508 A

EAN: *4015671941473*

Gilt für folgende Seriennummern (die 5 ersten Ziffern):
05528 05529 05530 05531 05532 05533 05534 05535 46567 46568 46569 46570 46604 46826 46831 46832 46833 47000 47109 47292 47293 48557 49190 49191 49192 49193 49194 49195 49256 49257 49258 49259 49684 49685 49751 49753 49813 49982 49983 49984 50020 52273 52274 52275 52276 52277 52278 52279 52280 52281

Beschreibung:
Benzin-Rasenmäher mit OHV 4-Takt-Motor, wirtschaftlich im Verbrauch und mit pulverbeschichtetem Stahlblech Gehäuse. Ausstattung: Ergonomisch geformter Führungsholm, 6-fach zentrale Komfort-Schnitthöhenverstellung und 60 Liter Grasfangsack für ausreichende Mähzeit. Kugelgelagerte 300 mm große Räder hinten und 200 mm vorne für leichtes Fahren auch auf unebenen Flächen. Antrieb: Radantrieb durch Zuschaltbares Leichtlauf-Getriebe. Funktionen: Mähen, Sammeln und Mulchen. Einsatzgebiete: Für mittlere bis große Rasenflächen.

Ersatzteilliste zu: 94147 / FSL94147-02

VMg = verbaute Menge
RG = Rabattgruppe

Bild	Ersatzteilnr.	Bezeichnung	VMg	RG	Preis € excl. MwSt	UVP € incl. MwSt
30	94147-01030	Dichtungssatz Motor komplett	1	3	21,17	25,19
31	40628-04016	Zündkerze	1	1	4,66	5,55
32	94147-01032	Vergaser	1	3	30,41	36,19
33	94147-01033	Bolzen Zylinderkopf 4er-Set	1	1	5,08	6,05
34	94147-01034	Auspuffschutz	1	1	9,15	10,89
35	94147-01035	Auspuff	1	1	15,62	18,59
36	94147-01036	Luftfilter komplett	1	2	19,32	22,99
		WICHTIGER HINWEIS zu: 94147-01036 Einzeln verfügbare Bauteile des Luftfilters finden Sie unten in der Liste, bei den Teilen ohne Abbildung.				
37	94147-01037	Luftfilterschraube	1	2	1,76	2,09
38	94147-01038	Vergasergestänge	1	1	5,45	6,49
39	95381-01075	Entlüftungsleitung	1	1	2,68	3,19
40	94147-01040	Ölmessstab komplett	1	1	4,53	5,39
41	94147-01041	Ölrücklaufleitung	1	1	2,68	3,19
42	94147-01042	Zündspule	1	3	Artikel nicht mehr lieferbar.	
43	94147-01043	Motorabdeckung	1	1	13,77	16,39
44	95360-01043	Anwerfereinheit	1	3	24,87	29,60
45	94147-01045	Abdeckung Anwerfereinheit	1	1	3,61	4,30
46	94147-01046	Kraftstofftank	1	1	27,65	32,90
47	94147-01047	Kraftstoffleitung	1	3	4,16	4,95
ohne Abb.	95345-01068	Ventildeckel	1	5	16,55	19,69
ohne Abb.	95345-01069	Ventileinheit komplett	1	3	15,62	18,59
ohne Abb.	94147-01048	Luftfiltereinsatz	1	2	6,38	7,59
ohne Abb.	94147-01054	Dichtung Kurbelgehäuse	1	1	8,23	9,79
ohne Abb.	94147-01062	Halbmondkeil Kurbelwelle	1	1	1,11	1,32
ohne Abb.	94147-01071	Luftfilterdeckel	1	2	3,61	4,30
ohne Abb.	95357-01082	Tankdeckel	1	2	3,61	4,30
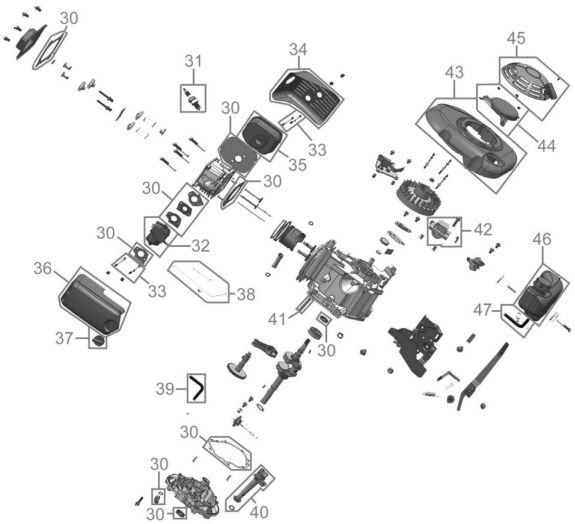
Zeichnung zu: 94147 / FSL94147-02