Güde GmbH & Co. KG • Birkichstraße 6 • D-74549 Wolpertshausen
Telefon: 0 79 04/700-0 • Telefax: 0 79 04/700-250 • info@guede.com
Service-Center: support@ts.guede.com • www.guede.com

# HAUSWASSERWERK HWW 1200 TIEF

***EAN:*** *4015671941725*

***Gilt für folgende Seriennummern (die 5 ersten Ziffern):***
10688 15471 19689 20383 24688 25693 29846 40455

***Beschreibung:***
Hauswasserwerk HWW 1200 T, tiefansaugend, Laufrad aus Noryl, Motorwelle aus Edelstahl, selbstansaugend, inkl. Injektor, Druckschalter, Motroschutzschalter, Thermoschutz.

## Ersatzteilliste zu: 94172 / FSL94172-03

VMg = verbaute Menge
RG = Rabattgruppe

| Bild | Ersatzteilnr. | Bezeichnung | VMg | RG | Preis € excl. MwSt | UVP € incl. MwSt |
|---|---|---|---|---|---|---|
| 1 | 94673-03001 | Druckleitung | 1 | 2 | 17,64 | 20,99 |
| 2 | 94172-03002 | Messing Fitting | 1 | 1 | 9,15 | 10,89 |
| 3 | 94673-03003 | Manometer | 1 | 1 | 9,15 | 10,89 |
| 4 | 710003 | Druckschalter | 1 | 1 | 21,17 | 25,19 |
| 5 | 94172-03005 | Blindstopfen 1 / 2 | 2 | 1 | 2,87 | 3,42 |
| 6 | 94172-03006 | Pumpengehäuse / Guss | 1 | 1 | 23,47 | 27,93 |
| 7 | 94172-03007 | Dichtring | 1 | 1 | Artikel nicht mehr lieferbar. | |
| 8 | 94172-03008 | Diffusor | 1 | 1 | 8,23 | 9,79 |
| 9 | 94172-03009 | Laufrad | 1 | 1 | Artikel nicht mehr lieferbar. | |
| 10 | 94172-03010 | O-Ring Gross | 1 | 1 | 2,96 | 3,52 |
| 11 | 94172-03011 | Mechanische Dichtung | 1 | 1 | 11,92 | 14,18 |
| 12 | 94172-03012 | Flansch | 1 | 1 | 18,39 | 21,88 |
| 13 | 94172-03013 | Lüfterrad | 1 | 1 | 6,01 | 7,15 |
| 14 | 94172-03014 | Lüfterradabdeckung | 1 | 1 | Artikel nicht mehr lieferbar. | |
| 15 | 16701-02003 | Ein- / Aus Schalter | 1 | 1 | Artikel nicht mehr lieferbar. | |
| 16 | 94172-03016 | Kondensator 16 µf | 1 | 1 | 7,30 | 8,69 |
| 17 | 94172-03017 | Klemmkastendeckel | 1 | 1 | 2,68 | 3,19 |
| 18 | 94172-03018 | Klemmkastenbasis | 1 | 1 | 6,01 | 7,15 |
| 19 | 94191-03019 | Kessel komplett | 1 | 3 | 41,93 | 49,90 |
| ohne Abb. | 94172-03020 | Injektorrohr | 1 | 1 | 4,53 | 5,39 |
| ohne Abb. | 94172-03021 | Düse | 1 | 1 | 3,14 | 3,74 |
| ohne Abb. | 94172-03022 | Injektorgehäuse | 1 | 1 | 17,47 | 20,79 |
| ohne Abb. | 94172-03023 | Verbindungsrohr | 1 | 2 | 16,18 | 19,25 |
| ohne Abb. | 94673-03018 | Kesselflansch | 1 | 1 | 9,15 | 10,89 |
| ohne Abb. | 94673-03021 | Ventil komplett | 1 | 1 | 4,53 | 5,39 |
| ohne Abb. | 710038 | Gummimembrane | 1 | 3 | 14,70 | 17,49 |
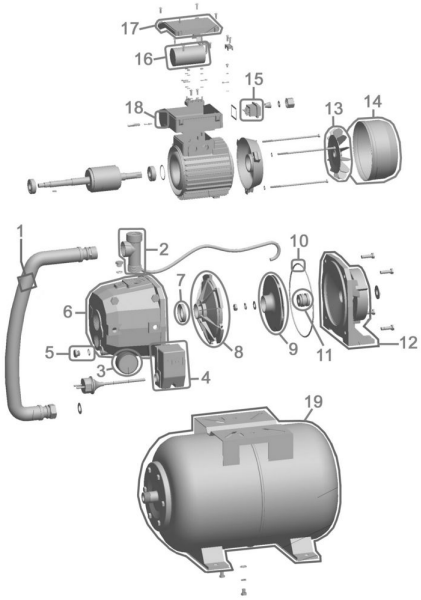
## Zeichnung zu: 94172 / FSL94172-03