GARTENPUMPE INOX 100GJ

EAN: *4015671941893*

Gilt für folgende Seriennummern (die 5 ersten Ziffern):
Baujahr 2000

Beschreibung:
Professionelle Edelstahl-Jetpumpe, Pumpenkörper und Welle aus Edelstahl, Laufrad aus Bronze.

Ersatzteilliste zu: 94189 / FSL94189-01

VMg = verbaute Menge
RG = Rabattgruppe

Bild	Ersatzteilnr.	Bezeichnung	VMg	RG	Preis € excl. MwSt	UVP € incl. MwSt
1	9419401020	Spritzring	1	1	Artikel nicht mehr lieferbar.	
2	9419401028	Blindstopfen 1 / 8	1	1	Artikel nicht mehr lieferbar.	
3	9419401034	O - Ring	1	1	Artikel nicht mehr lieferbar.	
4	9419401005	Laufrad / Inox	1	5	15,17	18,05
5	9419401048	Flanscheinsatz / Inox	1	1	9,66	11,50
6	9419401002	Flansch	1	1	Artikel nicht mehr lieferbar.	
7	9419401013	Mechanische Dichtung	1	1	Artikel nicht mehr lieferbar.	
8	9419401057	Kippschalter	1	1	Artikel nicht mehr lieferbar.	
9	9419401006	Diffusor inkl. Venturidüse	1	1	Artikel nicht mehr lieferbar.	
10	9419401001	Pumpengehäuse / Inox	1	3	Artikel nicht mehr lieferbar.	
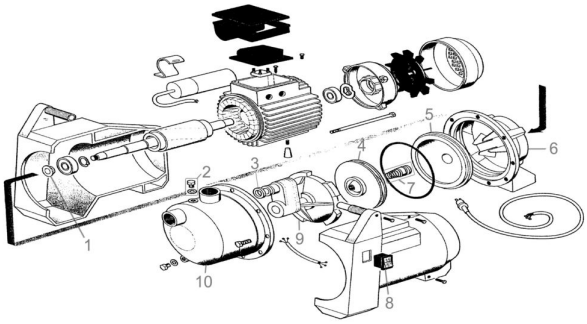
Zeichnung zu: 94189 / FSL94189-01