GARTENPUMPE INOX 100GJ

EAN: *4015671941893*

Gilt für folgende Seriennummern (die 5 ersten Ziffern):
Baujahr 2001- 2005

Beschreibung:
Professionelle Edelstahl-Jetpumpe, Pumpenkörper und Welle aus Edelstahl, Laufrad aus Bronze.

Ersatzteilliste zu: 94189 / FSL94189-02

VMg = verbaute Menge
RG = Rabattgruppe

Bild	Ersatzteilnr.	Bezeichnung	VMg	RG	Preis € excl. MwSt	UVP € incl. MwSt
1	94194-02020	Spritzring	1	1	1,76	2,09
2	94194-02022	Kugellager / Pumpenseite	1	1	Artikel nicht mehr lieferbar.	
3	94194-02057	Kippschalter	1	1	Artikel nicht mehr lieferbar.	
4	94194-02001	Pumpengehäuse / Inox	1	5	Artikel nicht mehr lieferbar.	
5	94194-02033	O-Ring Groß	1	1	0,66	0,79
6	94194-02011	Venturidüse	1	1	8,06	9,59
7	94194-02005	Laufrad / Inox	1	3	18,87	22,46
8	94194-02013	Mechanische Dichtung 2-Teilig	1	1	Artikel nicht mehr lieferbar.	
9	94194-02047	Flanscheinsatz	1	5	Artikel nicht mehr lieferbar.	
10	94194-02002	Flansch / Inox	1	1	12,33	14,67
11	94194-02028	Blindstopfen 1 / 8	2	1	2,31	2,75
12	94194-02006	Diffusor	1	1	11,86	14,11
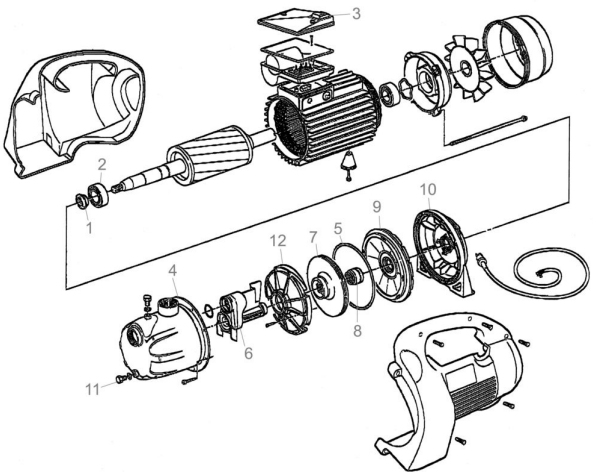
Zeichnung zu: 94189 / FSL94189-02