Gartenpumpen - Artikel: 94189, Serie: FSL94189-03

GARTENPUMPE INOX 100GJ

EAN: *4015671941893*

Gilt für folgende Seriennummern (die 5 ersten Ziffern):
05488 05489 05492 05494 33203 40127

Beschreibung:
Professionelle Edelstahl-Jetpumpe, Pumpenkörper und Welle aus Edelstahl, Laufrad aus Bronze.

Ersatzteilliste zu: 94189 / FSL94189-03

VMg = verbaute Menge
RG = Rabattgruppe

Bild	Ersatzteilnr.	Bezeichnung	VMg	RG	Preis € excl. MwSt	UVP € incl. MwSt
1	94189-03001	Lüfterrad	1	1	4,64	5,52
2	94189-03002	Dichtung Schaltergehäuse	1	1	2,68	3,19
3	94189-03003	Schalter	1	1	5,45	6,49
4	94189-03004	Schaltergehäuse komplett	1	1	4,53	5,39
5	94189-03005	Kondensator 20µf	1	1	8,97	10,67
6	94189-03006	Motorgehäuse	1	1	9,16	10,90
7	94189-03007	Handgriff inkl. Fuss	1	1	6,38	7,59
9	94189-03009	Flansch	1	2	14,28	16,99
10	94189-03010	Wellendichtring	1	1	2,09	2,49
11	94189-03011	Mechanische Dichtung	1	1	14,13	16,81
12	94189-03012	Flanscheinsatz	1	1	6,28	7,47
13	94189-03013	O-Ring Groß	1	1	2,94	3,50
14	94189-03014	Laufrad	1	1	10,71	12,74
15	94189-03015	Mutter	1	1	1,41	1,68
16	94189-03016	Diffusor	1	1	11,86	14,11
17	94189-03017	O-Ring Klein	1	1	0,86	1,02
18	94189-03018	Pumpengehäuse	1	3	23,45	27,91
19	94189-03019	Blindstopfen 1 / 8	2	1	2,31	2,75
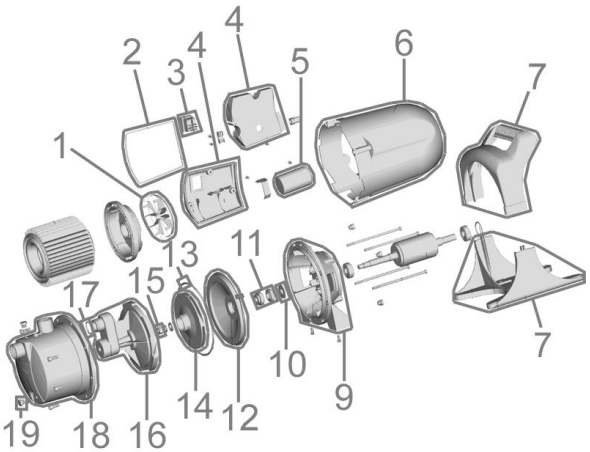
Zeichnung zu: 94189 / FSL94189-03