Hauswasserwerk MP 120/5A 24 LT

EAN: *4015671941916*

Gilt für folgende Seriennummern (die 5 ersten Ziffern):
43037 43038 44585 46807 49224 49262 49976 51516 52313 52314 52777 54806 56779 58015 59131 60402 61496 62051 62728 62834

Beschreibung:
•Pumpengehäuse aus schlagfestem Kunststoff•Gleitringdichtung•Entlüftungsschraube•5 Laufräder aus Noryl•Thermoschutz•Druckschalter•Druckmanometer•Motorschutzschalter•Stahltank•Edelstahlmantel Einsatzgebiet: Zur automatischen Wasserversorgung oder Bewässerung von Haus, Hof und Garten mit Regen-, Brauch-, oder Grundwasser sowie zur Förderung von Wasser aus Brunnen und Zisternen.

Ersatzteilliste zu: 94191 / FSL94191-04

VMg = verbaute Menge
RG = Rabattgruppe

Bild	Ersatzteilnr.	Bezeichnung	VMg	RG	Preis € excl. MwSt	UVP € incl. MwSt
1	94188-03001	Elektrik-Box komplett	1	1	6,38	7,59
2	94188-03002	Kondensator 25µf	1	1	14,34	17,06
3	94188-03007	Mechanische Dichtung	1	1	12,60	14,99
4	6028-01013	Schalter	1	1	4,53	5,39
5	94188-03003	Lüfterrad	1	1	4,53	5,39
6	94188-03004	Deckel Lüfterrad	1	1	7,30	8,69
7	94188-03005	Bolzen Stator	3	1	1,66	1,98
8	94188-03014	Pumpengehäuse hinten	1	3	20,24	24,09
9	94188-03013	Laufradsatz komplett	1	1	45,85	54,56
10	94188-04010	Pumpengehäuse	1	3	14,70	17,49
11	94188-04011	O-Ring	1	1	1,76	2,09
12	94188-04012	Pumpengehäuse vorne	1	3	16,80	19,99
13	94188-04009	Bolzen Pumpengehäuse	4	1	1,25	1,49
14	94188-04014	Ventil komplett	1	1	3,88	4,62
15	94189-03019	Blindstopfen 1 / 8	1	1	2,31	2,75
16	5021-01019	Druckleitung	1	2	17,47	20,79
17	94191-04017	Dichtung	1	1	0,83	0,99
18	94191-03019	Kessel komplett	1	3	41,93	49,90
19	94188-03017	Wicklungsschild	1	2	8,23	9,79
ohne Abb.	94188-03006	Wellendichtring	1	1	1,25	1,49
ohne Abb.	94188-03010	Mutter Laufrad	1	1	0,83	0,99
ohne Abb.	94188-04017	Deckel Laufradsatz	1	1	2,68	3,19
ohne Abb.	94673-03002	Messing Fitting	1	2	10,92	12,99
ohne Abb.	94673-03003	Manometer	1	1	9,15	10,89
ohne Abb.	94673-03004	Druckschalter	1	1	18,39	21,88
ohne Abb.	94673-03018	Kesselflansch	1	1	9,15	10,89
ohne Abb.	94673-03021	Ventil komplett	1	1	4,53	5,39
ohne Abb.	710038	Gummimembrane	1	3	14,70	17,49
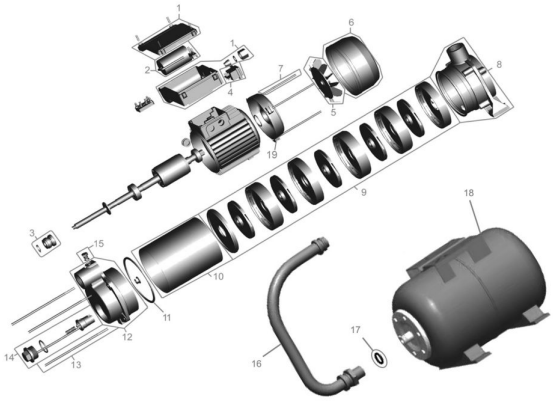
Zeichnung zu: 94191 / FSL94191-04