Hauswasserwerke - Artikel: 94193, Serie: FSL94193-01

HWW CAB 200/100/400 V

EAN: *4015671941930*

Gilt für folgende Seriennummern (die 5 ersten Ziffern):
05344 05606 05714 05793 13338 13339 13340 13341

Beschreibung:
Professionelles Hauswasserwerk, Pumpe aus Guss, mit Injektor außerhalb der Pumpe. 2 Laufräder aus Messing, selbstansaugend *). Einsatzgebiete: Hervorragend geeignet für automatische Wasserversorgung von Gewächshäuser, Landwirtschaft, und Beregnungsanlagen etc. *) selbstansaugend nach Befüllen des Pumpenkörpers und des Saugschlauch mit Fußventil.

Ersatzteilliste zu: 94193 / FSL94193-01

VMg = verbaute Menge
RG = Rabattgruppe

Bild	Ersatzteilnr.	Bezeichnung	VMg	RG	Preis € excl. MwSt	UVP € incl. MwSt
1	9419201062	Klemmkastendeckel	1	1	Artikel nicht mehr lieferbar.	
2	9419201019	Klemmkasten	1	1	Artikel nicht mehr lieferbar.	
3	9419201022	Kugellager / 6204	2	1	Artikel nicht mehr lieferbar.	
4	9419201020	Spritzring	1	1	0,59	0,70
5	9419201016	Lüfterrad	1	1	Artikel nicht mehr lieferbar.	
6	9419201017	Lüfterradabdeckung	1	1	Artikel nicht mehr lieferbar.	
7	9419201025	Zugstange	4	1	Artikel nicht mehr lieferbar.	
8	9419201012	Venturidüse	1	1	Artikel nicht mehr lieferbar.	
9	9419201011	Venturirohr	1	1	Artikel nicht mehr lieferbar.	
10	9419201036	Flachdichtung / 55	1	1	1,26	1,50
11	9419201035	Flachdichtung	1	1	1,26	1,50
12	9419201034	O - Ring	1	1	1,26	1,50
13	9419201006	Deckel F. Leitrad	1	1	Artikel nicht mehr lieferbar.	
14	9419201041	Schraube M5 x 60	3	1	Artikel nicht mehr lieferbar.	
15	9419201005	Laufrad	2	1	Artikel nicht mehr lieferbar.	
16	9419201007	Leitrad / 2 - Teilig	1	3	Artikel nicht mehr lieferbar.	
17	9419201031	O - Ring / Groß	1	1	2,44	2,90
18	9419201013	Mechanische Dichtung	1	1	12,84	15,28
ohne Abb.	9419201101	Membrane / 100 Ltr.	1	5	Artikel nicht mehr lieferbar.	
ohne Abb.	9419201102	Luftventil / 100 Ltr.	1	2	Artikel nicht mehr lieferbar.	
ohne Abb.	9419201104	Dichtung F. Druckschlauch	1	1	0,63	0,75
ohne Abb.	9419201105	Druckschlauch	1	5	Artikel nicht mehr lieferbar.	
ohne Abb.	9419201109	Druckschalter 400 V / Condor	1	1	Artikel nicht mehr lieferbar.	
ohne Abb.	9419201110	Kessel / 100 Ltr.	1	1	Artikel nicht mehr lieferbar.	
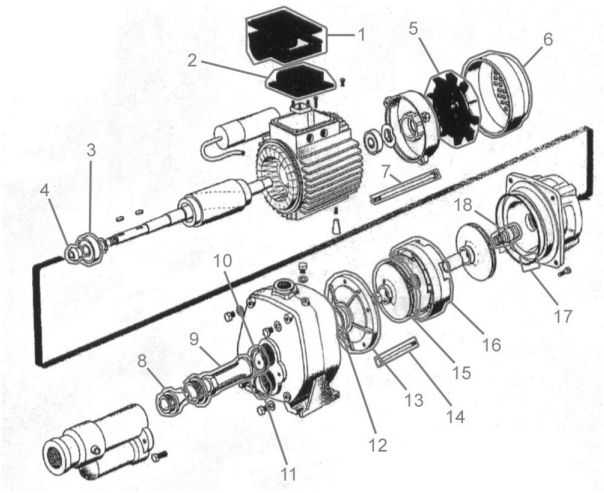
Zeichnung zu: 94193 / FSL94193-01