Hauswasserwerke - Artikel: 94193, Serie: FSL94193-02

HWW CAB 200/100/400 V

EAN: *4015671941930*

Gilt für folgende Seriennummern (die 5 ersten Ziffern):
20214 20383 23326 24228 25699 26747 25701 29848 29849

Beschreibung:
Professionelles Hauswasserwerk, Pumpe aus Guss, mit Injektor außerhalb der Pumpe. 2 Laufräder aus Messing, selbstansaugend *). Einsatzgebiete: Hervorragend geeignet für automatische Wasserversorgung von Gewächshäuser, Landwirtschaft, und Beregnungsanlagen etc. *) selbstansaugend nach Befüllen des Pumpenkörpers und des Saugschlauch mit Fußventil.

Ersatzteilliste zu: 94193 / FSL94193-02

VMg = verbaute Menge
RG = Rabattgruppe

Bild	Ersatzteilnr.	Bezeichnung	VMg	RG	Preis € excl. MwSt	UVP € incl. MwSt
1	94192-02012	Venturidüse	1	1	1,99	2,37
2	94192-02011	Venturirohr	1	1	6,28	7,47
3	94192-02035	Flachdichtung / 55	1	1	1,39	1,65
4	94192-02034	Flachdichtung	1	1	Artikel nicht mehr lieferbar.	
5	94192-02040	Schraube M5x60	4	1	Artikel nicht mehr lieferbar.	
6	94192-02033	O-Ring	1	1	1,39	1,65
7	94192-02006	Deckel für Leitrad	1	1	6,55	7,79
8	94192-02005	Laufrad	2	1	13,68	16,28
9	94192-02007	Leitrad / 2-Teilig	1	3	21,17	25,19
10	94192-02013	Mech. Dichtung	1	1	14,13	16,81
11	94192-02030	O-Ring Groß	1	1	2,28	2,71
12	94192-02020	Spritzring	1	1	Artikel nicht mehr lieferbar.	
13	94192-02022	Kugellager / 6204	2	1	9,15	10,89
14	94192-02019	Klemmkasten	1	1	6,38	7,59
15	94192-02016	Lüfterrad	1	1	5,92	7,04
16	94192-02017	Lüfterradabdeckung	1	1	5,40	6,43
17	94192-02025	Zugstange	4	1	Artikel nicht mehr lieferbar.	
ohne Abb.	94192-02101	Membrane / 100Ltr.	1	5	78,11	92,95
ohne Abb.	94192-02102	Luftventil / 100 Ltr.	1	2	6,38	7,59
ohne Abb.	94192-02104	Dichtung für Druckschlauch	1	1	Artikel nicht mehr lieferbar.	
ohne Abb.	94192-02105	Druckschlauch	1	3	18,39	21,88
ohne Abb.	94192-02109	Druckschalter 400 V / Condor	1	5	160,84	191,40
ohne Abb.	94192-02110	Kessel / 100Ltr.	1	5	183,95	218,90
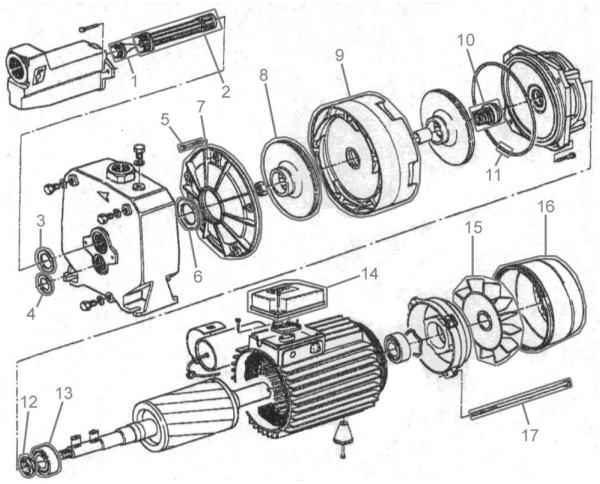
Zeichnung zu: 94193 / FSL94193-02