Hauswasserwerke - Artikel: 94193, Serie: FSL94193-03

HWW CAB 200/100/400 V

EAN: *4015671941930*

Gilt für folgende Seriennummern (die 5 ersten Ziffern):
33220 37040 40141 43040 46430 49226 49976 52316 53336

Beschreibung:
Professionelles Hauswasserwerk, Pumpe aus Guss, mit Injektor außerhalb der Pumpe. 2 Laufräder aus Messing, selbstansaugend *). Einsatzgebiete: Hervorragend geeignet für automatische Wasserversorgung von Gewächshäuser, Landwirtschaft, und Beregnungsanlagen etc. *) selbstansaugend nach Befüllen des Pumpenkörpers und des Saugschlauch mit Fußventil.

Ersatzteilliste zu: 94193 / FSL94193-03

VMg = verbaute Menge
RG = Rabattgruppe

Bild	Ersatzteilnr.	Bezeichnung	VMg	RG	Preis € excl. MwSt	UVP € incl. MwSt
1	94193-03001	Klemmkasten	1	1	9,15	10,89
2	94193-03002	Rotor komplett	1	3	29,12	34,65
3	94193-03003	Stator	1	1	91,51	108,90
4	94193-03004	Deckel Motor	1	1	9,15	10,89
5	94193-03005	Lüfterradabdeckung	1	1	6,71	7,98
6	94193-03006	Lüfterrad	1	1	2,68	3,19
7	94193-03007	Zugstange	4	1	1,66	1,98
8	94193-03008	Messing Fitting	1	1	10,08	12,00
9	94193-03009	Druckleitung	1	1	18,48	21,99
10	94193-03010	Manometer	1	1	6,93	8,25
11	94193-03011	Druckschalter 400 V	1	1	23,52	27,99
12	94193-03012	O-Ring Klein, oben	1	1	0,92	1,09
13	94193-03013	Mutter	1	1	0,92	1,09
14	94193-03014	Hülse	1	1	1,76	2,09
15	94193-03015	O-Ring Groß	1	1	2,51	2,99
16	94193-03016	Flansch	1	3	14,34	17,06
17	94188-03006	Wellendichtring	1	1	1,08	1,29
18	94193-03018	Mechanische Dichtung	1	1	14,13	16,81
19	94193-03019	Leitrad	1	3	10,62	12,64
20	94193-03020	Laufrad	2	5	23,01	27,38
21	94193-03021	Pumpenkörper	1	5	46,21	54,99
22	94193-03022	O-Ring Klein, unten	1	1	0,92	1,09
23	94193-03023	Venturirohr	1	1	2,67	3,18
24	94193-03024	Venturidüse	1	1	2,68	3,19
25	94193-03025	Injektor	1	5	24,87	29,60
26	94193-03026	Kesselflansch	1	1	11,92	14,18
27	94193-03027	Membrane	1	3	41,93	49,90
28	94193-03028	Ventil komplett	1	1	4,16	4,95
29	94193-03029	Kessel komplett	1	2	109,24	130,00
ohne Abb.	94193-03030	Passfeder Rotor	1	1	1,11	1,32
ohne Abb.	94193-03031	Wicklungsfuss	1	1	2,68	3,19
ohne Abb.	94193-03032	Stützfuss PVC	4	1	2,68	3,19
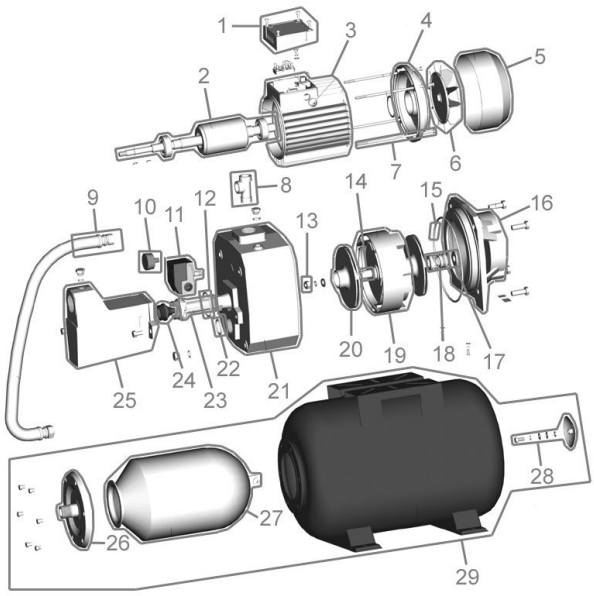
Zeichnung zu: 94193 / FSL94193-03