Gartenpumpen - Artikel: 94198, Serie: FSL94198-01

RÜSSELPUMPE JA 200 T 400 V

EAN: *4015671941985*

Gilt für folgende Seriennummern (die 5 ersten Ziffern):
15314

Beschreibung:
Professionelle robuste Stahlguss Pumpe, Motorwelle aus Edelstahl, mit Injektor au►erhalb der Pumpe.

Ersatzteilliste zu: 94198 / FSL94198-01

VMg = verbaute Menge
RG = Rabattgruppe

Bild	Ersatzteilnr.	Bezeichnung	VMg	RG	Preis € excl. MwSt	UVP € incl. MwSt
2	9419201019	Klemmkasten	1	1	Artikel nicht mehr lieferbar.	
3	9419201022	Kugellager / 6204	2	1	Artikel nicht mehr lieferbar.	
4	9419201020	Spritzring	1	1	0,59	0,70
5	9419201016	Lüfterrad	1	1	Artikel nicht mehr lieferbar.	
6	9419201017	Lüfterradabdeckung	1	1	Artikel nicht mehr lieferbar.	
7	9419201025	Zugstange	4	1	Artikel nicht mehr lieferbar.	
8	9419201012	Venturidüse	1	1	Artikel nicht mehr lieferbar.	
9	9419201011	Venturirohr	1	1	Artikel nicht mehr lieferbar.	
10	9419201036	Flachdichtung / 55	1	1	1,26	1,50
11	9419201035	Flachdichtung	1	1	1,26	1,50
12	9419201034	O - Ring	1	1	1,26	1,50
13	9419201006	Deckel F. Leitrad	1	1	Artikel nicht mehr lieferbar.	
14	9419201041	Schraube M5 x 60	4	1	Artikel nicht mehr lieferbar.	
15	9419201005	Laufrad	2	1	Artikel nicht mehr lieferbar.	
16	9419201007	Leitrad / 2 - Teilig	1	3	Artikel nicht mehr lieferbar.	
17	9419201031	O - Ring / Groß	1	1	2,44	2,90
18	9419201013	Mechanische Dichtung	1	1	12,84	15,28
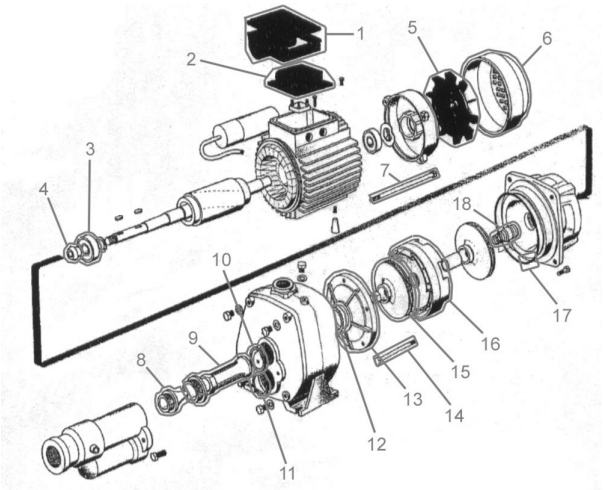
Zeichnung zu: 94198 / FSL94198-01