Güde GmbH & Co. KG • Birkichstraße 6 • D-74549 Wolpertshausen
Telefon: 0 79 04/700-0 • Telefax: 0 79 04/700-250 • info@guede.com
Service-Center: support@ts.guede.com • www.guede.com

RÜSSELPUMPE JA 200 T 400 V

EAN: *4015671941985*

Gilt für folgende Seriennummern (die 5 ersten Ziffern):
24228 24604 25234 26231 26787

Beschreibung:
Professionelle robuste Stahlguss Pumpe, Motorwelle aus Edelstahl, mit Injektor au►erhalb der Pumpe.

Ersatzteilliste zu: 94198 / FSL94198-02

VMg = verbaute Menge
RG = Rabattgruppe

Bild	Ersatzteilnr.	Bezeichnung	VMg	RG	Preis € excl. MwSt	UVP € incl. MwSt
1	94192-02012	Venturidüse	1	1	1,99	2,37
2	94192-02011	Venturirohr	1	1	6,28	7,47
3	94192-02035	Flachdichtung / 55	1	1	1,39	1,65
4	94192-02034	Flachdichtung	1	1	Artikel nicht mehr lieferbar.	
5	94192-02040	Schraube M5x60	4	1	Artikel nicht mehr lieferbar.	
6	94192-02033	O-Ring	1	1	1,39	1,65
7	94192-02006	Deckel für Leitrad	1	1	6,55	7,79
8	94192-02005	Laufrad	2	1	13,68	16,28
9	94192-02007	Leitrad / 2-Teilig	1	3	21,17	25,19
10	94192-02013	Mech. Dichtung	1	1	14,13	16,81
11	94192-02030	O-Ring Groß	1	1	2,28	2,71
12	94192-02020	Spritzring	1	1	Artikel nicht mehr lieferbar.	
13	94192-02022	Kugellager / 6204	2	1	9,15	10,89
14	94192-02019	Klemmkasten	1	1	6,38	7,59
15	94192-02016	Lüfterrad	1	1	5,92	7,04
16	94192-02017	Lüfterradabdeckung	1	1	5,40	6,43
17	94192-02025	Zugstange	4	1	Artikel nicht mehr lieferbar.	
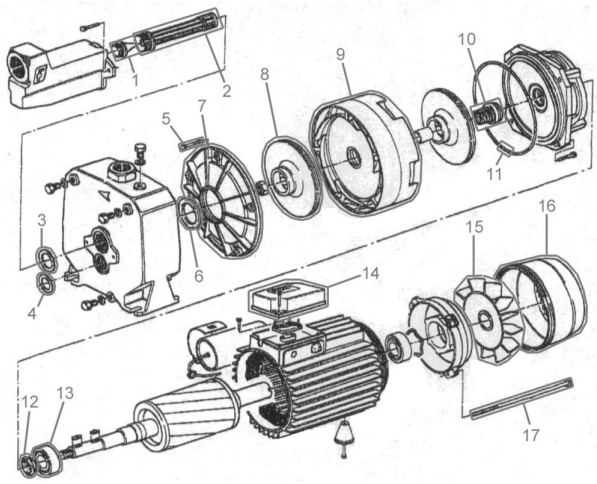
Zeichnung zu: 94198 / FSL94198-02