HAUSWASSERAUTOMAT HWA 1300 BI

EAN:

Gilt für folgende Seriennummern (die 5 ersten Ziffern):
05343 11727 33208 43942

Beschreibung:
HAUSWASSERAUTOMAT HWA 1300 BI

Ersatzteilliste zu: 94204 / FSL94204-01

VMg = verbaute Menge
RG = Rabattgruppe

Bild	Ersatzteilnr.	Bezeichnung	VMg	RG	Preis € excl. MwSt	UVP € incl. MwSt
1	94189-03002	Dichtung Schaltergehäuse	1	1	2,68	3,19
2	94189-03003	Schalter	1	1	5,45	6,49
3	94189-03004	Schaltergehäuse komplett	1	1	4,53	5,39
4	94189-03006	Motorgehäuse	1	1	9,16	10,90
5	94189-03007	Handgriff inkl. Fuss	1	1	6,38	7,59
6	94189-03005	Kondensator 20µf	1	1	8,97	10,67
7	94189-03001	Lüfterrad	1	1	4,64	5,52
9	94189-03009	Flansch	1	2	14,28	16,99
10	94189-03010	Wellendichtring	1	1	2,09	2,49
11	94189-03011	Mechanische Dichtung	1	1	14,13	16,81
12	94189-03012	Flanscheinsatz	1	1	6,28	7,47
13	94189-03013	O-Ring Groß	1	1	2,94	3,50
14	94189-03014	Laufrad	1	1	10,71	12,74
15	94189-03015	Mutter	1	1	1,41	1,68
16	94189-03016	Diffusor	1	1	11,86	14,11
17	94189-03017	O-Ring Klein	1	1	0,86	1,02
18	94189-03018	Pumpengehäuse	1	3	23,45	27,91
19	94189-03019	Blindstopfen 1 / 8	1	1	2,31	2,75
20	94174-02003	Adapterstück 1	1	1	6,42	7,64
21	94174	Druckschalter mit Trockenlaufschutz	1	2	62,98	74,95
ohne Abb.	94207-03022	Platine Tls	1	1	Artikel nicht mehr lieferbar.	
ohne Abb.	94207-03023	Steckdose Tls	1	1	4,64	5,52
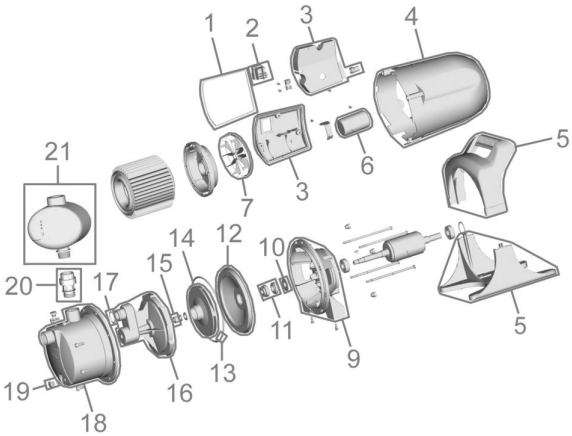
Zeichnung zu: 94204 / FSL94204-01