ELEKTRO GARTENFRÄSE GF 700 E

EAN: *4015671942197*

Gilt für folgende Seriennummern (die 5 ersten Ziffern):
49686 49699

Beschreibung:
Gartenfräse mit wartungsfreiem 700 Watt Elektromotor, zum Rekultivieren oder Auflockern von Böden. Einsatzgebiete: Für Bodenaufbereitung kleiner bis mittlerer Flächen. Zur Einarbeitung von Mulch, Torf, Sand, Dünger oder Kompost. Ausstattung: 2 Punkt Sicherheitsschalter, ergonomisch geformter Führungsholm, robuste Hackmesser, Kabelzugentlastung und Thermoüberlastschutz.

Ersatzteilliste zu: 94219 / FSL94219-02

VMg = verbaute Menge
RG = Rabattgruppe

Bild	Ersatzteilnr.	Bezeichnung	VMg	RG	Preis € excl. MwSt	UVP € incl. MwSt
1	94219-01001	Schalter	1	1	Artikel nicht mehr lieferbar.	
2	94219-01002	Kabelclip	2	1	0,92	1,09
3	94219-01003	Holmbefestigung komplett	4	1	3,61	4,30
4	94219-01004	Hackmesser vvl.	1	1	11,92	14,18
5	94219-01005	Hackmesser vvr.	1	1	11,92	14,18
6	94219-01006	Abscherbolzen	2	1	1,76	2,09
7	94219-01007	Rotor	1	3	21,17	25,19
8	94219-02008	Getriebezahnrad	1	3	Artikel nicht mehr lieferbar.	
9	94219-01009	Unterer Fahrbügel	1	1	7,30	8,69
10	94219-01010	Oberer Fahrbügel	1	1	9,15	10,89
11	94219-02011	Mittlerer Fahrbügel	2	1	5,08	6,05
12	94219-02012	Kabelzugentlastung	1	1	1,11	1,32
13	94219-02013	Kondensator	1	1	6,38	7,59
ohne Abb.	94219-02014	Kohlensatz 2er - Set	1	1	4,16	4,95
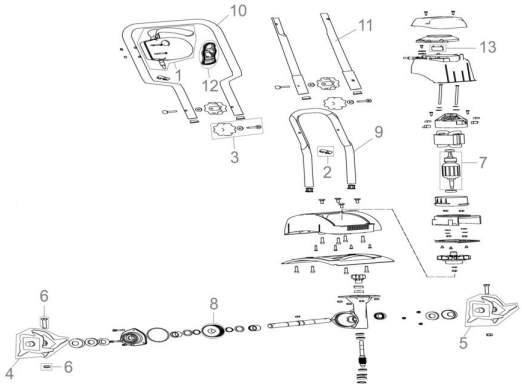
Zeichnung zu: 94219 / FSL94219-02