Drucktauchpumpe GDT 1200

EAN: *4015671942401*

Gilt für folgende Seriennummern (die 5 ersten Ziffern):
63808 65205 65923 67100 68772 69368 69370 69371 70377 72077 72539 73462 73908 74172 74899 74904 76575 77776 81009 81507 82421 82534 82555 83616

Beschreibung:
•Pumpengehäuse aus schlagfestem Kunststoff•Thermoschutz•4 Laufräder aus Noryl•Tragegriff•15 m Anschlusskabel•Gleitringdichtung•Edelstahlwelle•integriertes Rückschlagventil•integrierter elektrischer Druckschalter mit Trockenlaufschutz Einsatzgebiete: Ideal für die Förderung von Wasser über große Entfernungen und Höhen, Bewässerungssysteme, Reinigungsarbeiten sowie Regenwassernutzung Schlauchanschluss: 1" AG, 25 mm

Ersatzteilliste zu: 94240 / FSL94240-01

VMg = verbaute Menge
RG = Rabattgruppe

Bild	Ersatzteilnr.	Bezeichnung	VMg	RG	Preis € excl. MwSt	UVP € incl. MwSt
1	94242-01001	Laufradsatz	1	2	31,08	36,99
2	94242-01002	Mechanische Dichtung	1	1	9,15	10,89
3	94242-01003	Pumpenboden	1	1	2,68	3,19
4	94242-01004	Pumpenanschlussstutzen	1	1	3,24	3,86
5	94242-01005	Griff	1	1	3,61	4,30
7	94242-01007	Dichtungssatz	1	1	13,77	16,39
9	94240-01009	Pumpengehäuse	1	1	7,30	8,69
13	94242-01013	Schraube Pumpenboden	4	1	0,92	1,09
18	94242-01018	Rückschlagventil	1	1	3,35	3,99
24	94242-01024	Aufnahme Anschlussstutzen	1	1	3,61	4,30
25	94242-01025	Feder Rückschlagventil	1	1	1,01	1,20
26	94242-01026	Kondensator	1	1	6,64	7,90
27	94242-01027	Kabelführung	1	1	1,11	1,32
28	94242-01028	Platine	1	3	31,92	37,98
29	94242-01029	Deckel Laufradsatz	1	1	2,68	3,19
30	94242-01030	Filter	1	1	2,03	2,42
32	94242-01032	Schraube Pumpenfuß	8	1	0,92	1,09
ohne Abb.	94242-01033	15M Nylonseil	1	1	6,38	7,59
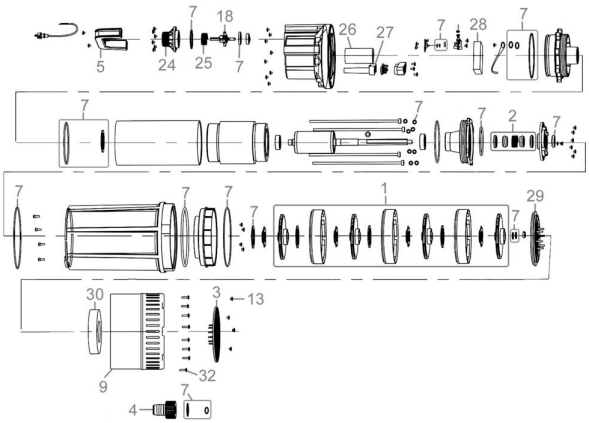
Zeichnung zu: 94240 / FSL94240-01