DRUCKTAUCHPUMPE GDT 900

EAN:

Gilt für folgende Seriennummern (die 5 ersten Ziffern):
05055 12117 13469 13470 15158 15293 15458 19905 22844 23327 24448 25229 25586 25727 29356 33197 36824 37148 38838 40152 40314 44048 44244 44512 44584 46991 47588

Beschreibung:
Tauchpumpe mit Mehrradlauftechnik für hohen Druck. Pumpenkörper aus hochwertigem Aludruckguss, mit Schwimmschalter für Trockenlaufschutz,Motor mit Thermoschutz. Laufrad aus Noryl, Motorwelle aus Edelstahl.

Ersatzteilliste zu: 94245 / FSL94245-03

VMg = verbaute Menge
RG = Rabattgruppe

Bild	Ersatzteilnr.	Bezeichnung	VMg	RG	Preis € excl. MwSt	UVP € incl. MwSt
1	94245-03001	O-Ring	1	1	4,53	5,39
2	94245-03007	Mechanische Dichtung	1	1	11,92	14,18
3	94245-03003	Laufrad A	1	1	7,30	8,69
4	94245-03004	Laufrad B	2	1	7,30	8,69
5	94245-03005	Diffusor	2	1	9,15	10,89
6	94245-03006	Pumpenboden	1	1	11,00	13,09
7	94245-03002	Öldichtung 2-Er Set	1	1	8,23	9,79
ohne Abb.	94246-01010	Schlauchanschluss 1 1 / 4	1	1	5,00	5,95
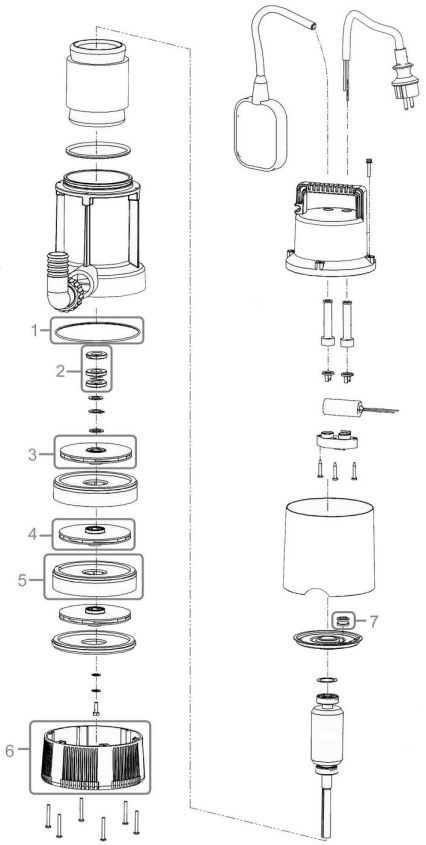
Zeichnung zu: 94245 / FSL94245-03