MOTORPUMPE GMP150

EAN: *4015671942487*

Gilt für folgende Seriennummern (die 5 ersten Ziffern):
11624 38395 41428

Beschreibung:
Robuste luftgekühlter 4-Takt-Motor. Motorgehäuse aus hochwertigem Alu-Guss. Leichtstart mittels Seilzug. Stabiler Metallrahmen mit Schwingungsdämpfer. Ausstattung: Saugschutzkorb, Anschlussstutzen und Schlauchklemmen. Einsatzgebiete: Bei Überschwemmungen, Schmutzwasser, Klarwasser, Umpumpen, Auspumpen und zum Bewässern.

Ersatzteilliste zu: 94248 / FSL94248-01

VMg = verbaute Menge
RG = Rabattgruppe

Bild	Ersatzteilnr.	Bezeichnung	VMg	RG	Preis € excl. MwSt	UVP € incl. MwSt
2	94248-01002	Dichtungssatz Motor	1	1	Artikel nicht mehr lieferbar.	
5	94248-01005	Ölmessstab	1	1	4,53	5,39
7	94248-01007	Entlüftungsschlauch / Zyl. -Lufi	1	1	auf Anfrage	auf Anfrage
10	94248-01010	Kolbenringe 5er-Set	1	1	13,77	16,39
11	94248-01011	Kolben komplett	1	1	13,77	16,39
12	94248-01012	Luftfilter komplett	1	1	4,53	5,39
13	94248-01013	Luftfiltereinsatz	1	1	auf Anfrage	auf Anfrage
16	94248-01016	Vergaser	1	1	Artikel nicht mehr lieferbar.	
18	94248-01018	Anwerfereinheit	1	2	Artikel nicht mehr lieferbar.	
19	94248-01019	Mitnehmer / Anwerfer	1	1	Artikel nicht mehr lieferbar.	
22	94248-01022	Zündspule	1	1	Artikel nicht mehr lieferbar.	
23	94248-01023	Zündkerze	1	1	4,78	5,69
24	94248-01024	Lüfterrad	1	1	6,38	7,59
25	94248-01025	Polrad	1	1	auf Anfrage	auf Anfrage
ohne Abb.	94248-01003	Sensor Ölmangelsicherung	1	1	7,30	8,69
ohne Abb.	94248-01004	Kraftstofffilter / Leitung	1	1	auf Anfrage	auf Anfrage
ohne Abb.	95307	BENZINSTABILISATOR SUPERSTART 25D WICHTIGER HINWEIS zu: 95307 Ganzjährige Empfehlung bei längeren Standzeiten bzw. Einlagerung. Stabilisiert den Kraftstoff und dessen Zündfähigkeit	0	1	Artikel nicht mehr lieferbar.	
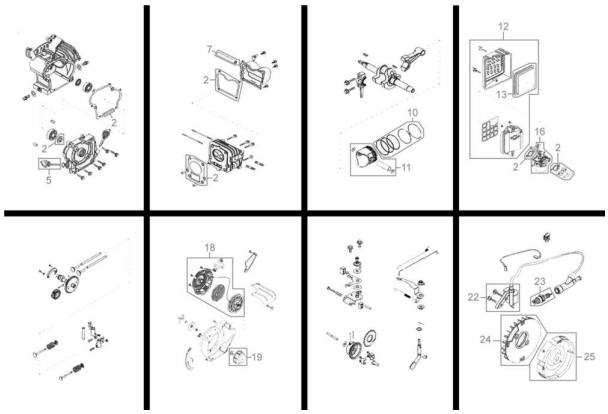
Zeichnung zu: 94248 / FSL94248-01