MOTORPUMPE GMP150

EAN: *4015671942487*

Gilt für folgende Seriennummern (die 5 ersten Ziffern):
11624 38395 41428

Beschreibung:
Robuste luftgekühlter 4-Takt-Motor. Motorgehäuse aus hochwertigem Alu-Guss. Leichtstart mittels Seilzug. Stabiler Metallrahmen mit Schwingungsdämpfer. Ausstattung: Saugschutzkorb, Anschlussstutzen und Schlauchklemmen. Einsatzgebiete: Bei Überschwemmungen, Schmutzwasser, Klarwasser, Umpumpen, Auspumpen und zum Bewässern.

Ersatzteilliste zu: 94248 / FSL94248-01

VMg = verbaute Menge
RG = Rabattgruppe

Bild	Ersatzteilnr.	Bezeichnung	VMg	RG	Preis € excl. MwSt	UVP € incl. MwSt
26	94248-01026	Bedienblende	1	1	11,92	14,18
27	94248-01027	Ein- / Aus Schalter	1	1	3,61	4,30
28	94248-01028	Kraftstofftankdeckel	1	1	4,53	5,39
29	94248-01029	Kraftstofffilter / Tank	1	1	auf Anfrage	auf Anfrage
30	94248-01030	Kraftstofftank	1	1	12,85	15,29
31	94248-01031	Kraftstoffhahn komplett	1	1	5,87	6,99
32	94248-01032	Kraftstoffleitung	1	1	2,68	3,19
33	94248-01033	Pumpenflansch / Motor	1	5	20,24	24,09
34	94248-01034	Dichtungssatz Pumpe	1	3	Artikel nicht mehr lieferbar.	
35	94248-01035	Mechanische Dichtung	1	1	9,15	10,89
36	94248-01036	Laufrad	1	1	Artikel nicht mehr lieferbar.	
37	94248-01037	Diffusor	1	1	13,77	16,39
38	94248-01038	Pumpengehäuse	1	3	27,65	32,90
39	94248-01039	Entlüftungsschraube	1	1	2,68	3,19
40	94248-01040	Druckstutzen	1	1	15,62	18,59
42	94248-01042	Saugflansch	1	1	Artikel nicht mehr lieferbar.	
43	94248-01043	Anschlussstutzen I	1	1	Artikel nicht mehr lieferbar.	
44	94248-01044	Ansaugfilter	1	1	Artikel nicht mehr lieferbar.	
46	94248-01046	Anschlussstutzen Ii	1	1	9,15	10,89
ohne Abb.	94248-01045	Gummifuß	4	1	0,46	0,55
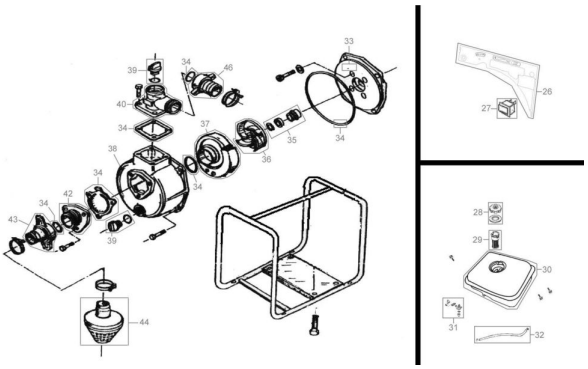
Zeichnung zu: 94248 / FSL94248-01