HOCHW. MOTORPUMPEN-SET GMPS 100

EAN: *4015671198617*

Gilt für folgende Seriennummern (die 5 ersten Ziffern):
05173 50139 52778

Beschreibung:
•Pumpengehäuse aus Aluminium-Druckguss•Mechanische Dichtung•Entlüftungs- und Wasserablassschraube•Laufrad aus Aluminium-Druckguss•Tragegriff•Ein-/Ausschalter•Ölmangelsicherung•Reversierstarter•2 Schlauchanschlussstutzen mit Schlauchklemmen•Saugkorb•4m Ansaugschlauch•10m Abgangsschlauch Einsatzgebiet: Zum Pumpen von sauberem bis leicht verschmutztem Wasser. Ideale Lösung für Einsätze ohne Stromnetz - z.B. zur Notentwässerung, zum Einsatz auf Feldern, Baustellen oder zur Gartenbewässerung.

Ersatzteilliste zu: 94251 / FSL94251-01

VMg = verbaute Menge
RG = Rabattgruppe

Bild	Ersatzteilnr.	Bezeichnung	VMg	RG	Preis € excl. MwSt	UVP € incl. MwSt
1	94253-01001	Anwerfereinheit	1	3	Artikel nicht mehr lieferbar.	
2	94253-01002	Dichtungssatz Motor	1	1	15,62	18,59
3	94253-01003	Zylinderkopfdeckel	1	1	11,00	13,09
4	94253-01004	Kolbenringe	1	1	6,38	7,59
5	94253-01005	Kolben	1	1	9,15	10,89
6	94253-01006	Zündkerze	1	1	5,45	6,49
8	94253-01008	Kolben komplett	1	1	13,39	15,93
9	99999-6203O	Kugellager 6203 Offen	1	1	9,15	10,89
10	94253-01010	Ventilsatz	1	1	15,62	18,59
11	94253-01011	Nockenwelle	1	3	15,62	18,59
12	94253-01012	Pleuel	1	2	10,82	12,88
13	94253-01013	Luftfilter komplett	1	1	9,15	10,89
14	94253-01014	Luftfiltereinsatz	1	1	2,68	3,19
15	94253-01015	Ein- / Aus Schalter	1	1	4,53	5,39
16	94253-01016	Schutzplatte	1	1	2,68	3,19
17	94253-01017	Vergaser	1	2	23,01	27,38
18	94253-01018	Mutter M12 x 1,25	1	1	1,66	1,98
19	94253-01019	Abstandhalter	1	1	2,03	2,42
20	94253-01020	Lüfterradabdeckung	1	1	6,38	7,59
21	94253-01021	Mitnehmer	1	1	3,61	4,30
22	94253-01022	Kraftstoffschlauch	1	1	4,53	5,39
23	94253-01023	Lüfterrad	1	1	4,53	5,39
24	94253-01024	Drehzahlregler	1	1	3,88	4,62
25	94253-01025	Sensorkabel	1	1	6,38	7,59
26	94253-01026	Zündspule	1	3	20,80	24,75
27	94253-01027	Ablassschraube	1	1	1,39	1,65
28	94253-01028	Zündkerzenstecker komplett	1	1	3,61	4,30
29	94253-01029	Ölstopfen	1	1	2,68	3,19
30	94253-01030	Kurbelgehäusedeckel	1	1	11,92	14,18
31	94253-01031	Ölmessstab	1	1	3,61	4,30
32	94253-01032	Schlauch	1	1	3,61	4,30
33	94253-01033	Kurbelwelle mit Lager	1	3	24,77	29,48
34	94253-01034	Abdeckung	1	1	auf Anfrage	auf Anfrage
35	94253-01035	Gashebel	1	1	3,61	4,30
36	94253-01036	Gasgestänge	1	3	9,15	10,89
37	94253-01037	Tankdeckel komplett	1	1	3,61	4,30
38	94253-01038	Tank komplett	1	3	18,39	21,88
39	94253-01039	Tankanschluss	1	1	2,68	3,19
40	94253-01040	Kraftstofffilter	1	1	2,96	3,52
41	94253-01041	Polrad	1	1	18,39	21,88
42	94253-01042	Auspuff	1	1	8,23	9,79
ohne Abb.	94253-01062	Ölmangelsicherung	1	1	13,77	16,39
ohne Abb.	95307	BENZINSTABILISATOR SUPERSTART 25D	0	1	Artikel nicht mehr lieferbar.	
		WICHTIGER HINWEIS zu: 95307 Ganzjährige Empfehlung bei längeren Standzeiten bzw. Einlagerung. Stabilisiert den Kraftstoff und dessen Zündfähigkeit				
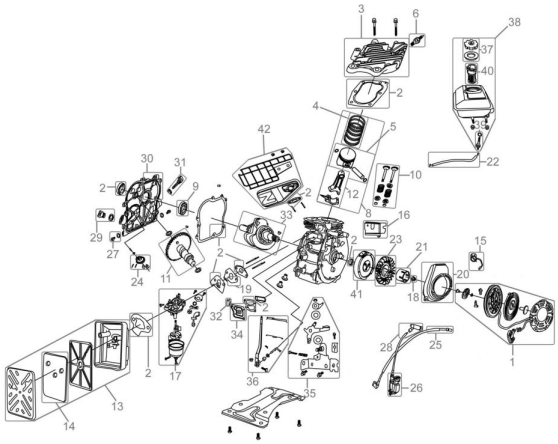
Zeichnung zu: 94251 / FSL94251-01