Fugenreiniger - Artikel: 94332, Serie: FSL94332-01

FUGENREINIGER GFR 400

EAN: *4015671180360*

Gilt für folgende Seriennummern (die 5 ersten Ziffern):
47032 47644 47645 49689 49746 61346

Beschreibung:
•Arbeitsgriffhöhe zwischen 720-950 mm•Metallbürste•Nylonbürste•Segmentbürste•Spritzschutz•Führungsrad•Sicherheitsschalter•Verstellbarer Zusatzhandgriff•Kabelzugentlastung Einsatzgebiete: Zum säubern und entfernen von Zwischenräumen von Gehwegen und Terassenplatten

Ersatzteilliste zu: 94332 / FSL94332-01

VMg = verbaute Menge
RG = Rabattgruppe

Bild	Ersatzteilnr.	Bezeichnung	VMg	RG	Preis € excl. MwSt	UVP € incl. MwSt
1	94332-01001	Schalter	1	1	4,53	5,39
2	94332-01002	Kondensator	1	1	3,24	3,86
3	94332-01003	Kontermutter	1	1	1,11	1,32
4	94332-01004	Handgriff	1	1	7,30	8,69
5	94332-01005	Klemmschraube	1	1	1,11	1,32
6	94332-01006	Kohlen 2er Set	1	1	3,61	4,30
7	94332-01007	Schutz komplett	1	1	6,01	7,15
8	94332-01008	Antriebswelle	1	1	9,15	10,89
9	94332-01009	Kohlenhalter 2er Set	1	1	3,88	4,62
10	94332-01010	Achse Rad	1	1	3,61	4,30
11	94332-01011	Rad	1	1	2,68	3,19
12	94332-01012	Feder Drücker	1	1	0,69	0,82
13	94332-01013	Drücker	1	1	1,01	1,20
ohne Abb.	94332-01015	Maulschlüssel	1	1	1,66	1,98
ohne Abb.	94332-01016	Maulschlüssel Doppelt	1	1	1,76	2,09
ohne Abb.	94332-01017	Schraubensatz	1	1	2,03	2,42
ohne Abb.	94333	Stahlbürste zu 94332	1	2	4,62	5,50
ohne Abb.	94334	Nylonbürste zu 94332	1	2	7,52	8,95
ohne Abb.	94335	Segmentbürste Nylon zu 94332	1	2	8,36	9,95
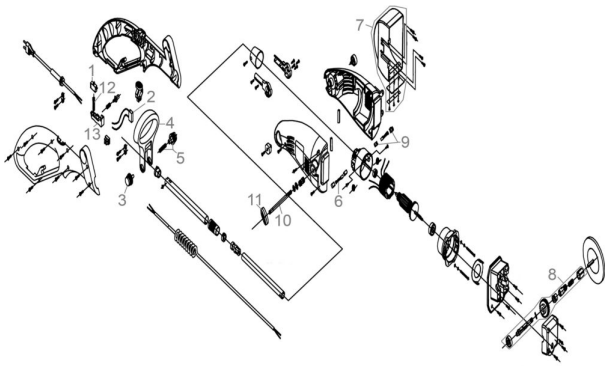
Zeichnung zu: 94332 / FSL94332-01