MOTOR-BLASGERÄT GMB 415

EAN: *4015671943583*

Gilt für folgende Seriennummern (die 5 ersten Ziffern):
40453 41418 44252 48180 51126 53825

Beschreibung:
•Rückentrageeinrichtung mit gepolstertem Trageriemen•Multifunktionsgriff•3-fach teilbares BlasrohrEinsatzgebiete: Ideal für die Pflege rund ums Haus. Besonders geeignet zum Entfernen von Laub, Heckenschnitt oder Müll. Mit komfortablem Tragesystem für den Dauereinsatz.

Ersatzteilliste zu: 94358 / FSL94358-01

VMg = verbaute Menge
RG = Rabattgruppe

Bild	Ersatzteilnr.	Bezeichnung	VMg	RG	Preis € excl. MwSt	UVP € incl. MwSt
30	94358-01030	Dichtungssatz Motor	1	1	Artikel nicht mehr lieferbar.	
31	94358-01031	Luftfiltereinsatz	1	3	Artikel nicht mehr lieferbar.	
32	94358-01032	Luftfilter komplett	1	3	Artikel nicht mehr lieferbar.	
33	94358-01033	Vergaser	1	5	33,74	40,15
34	94358-01034	Ansaugstutzen	1	1	Artikel nicht mehr lieferbar.	
35	94358-01035	Auspuff	1	3	26,34	31,34
36	94358-01036	Zündkerzenstecker	1	5	9,15	10,89
37	94358-01037	Zündspule	1	1	Artikel nicht mehr lieferbar.	
38	94358-01038	Kurbelwelle komplett	1	2	25,80	30,70
39	94358-01039	Anwerfereinheit	1	1	Artikel nicht mehr lieferbar.	
40	94358-01040	Mitnehmer Anwerfereinheit	1	1	Artikel nicht mehr lieferbar.	
41	94358-01041	Kolben komplett mit Bolzen	1	1	Artikel nicht mehr lieferbar.	
42	94358-01042	Kolbenringe 2er Set	1	1	Artikel nicht mehr lieferbar.	
43	94358-01043	Zylinder	1	1	Artikel nicht mehr lieferbar.	
44	94358-01044	Zündkerze	1	1	4,44	5,28
46	94358-01046	Polrad	1	1	11,00	13,09
ohne Abb.	95117-01043	Chokehebel	1	1	Artikel nicht mehr lieferbar.	
ohne Abb.	95307	BENZINSTABILISATOR SUPERSTART 25D	0	1	Artikel nicht mehr lieferbar.	
		WICHTIGER HINWEIS zu: 95307 Ganzjährige Empfehlung bei längeren Standzeiten bzw. Einlagerung. Stabilisiert den Kraftstoff und dessen Zündfähigkeit.				
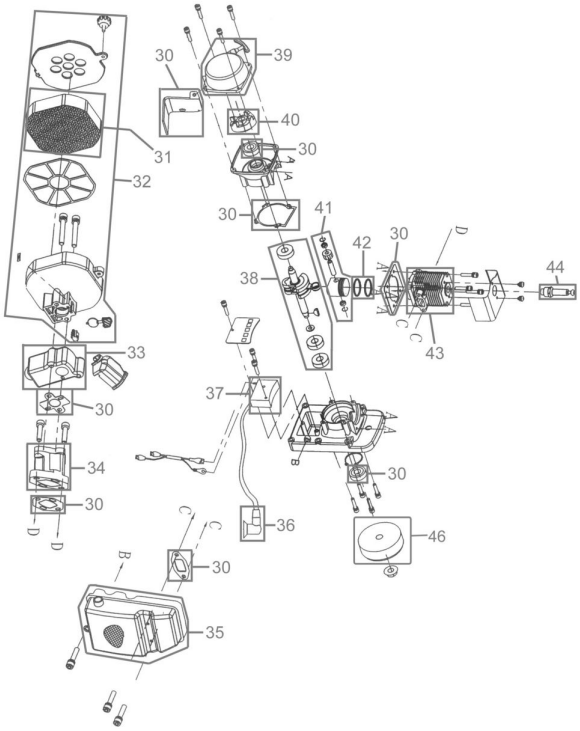
Zeichnung zu: 94358 / FSL94358-01