Benzin - Artikel: 94358, Serie: FSL94358-02

MOTOR-BLASGERÄT GMB 415

EAN: *4015671943583*

Gilt für folgende Seriennummern (die 5 ersten Ziffern):
53880 57180 58650

Beschreibung:
•Rückentrageeinrichtung mit gepolstertem Trageriemen•Multifunktionsgriff•3-fach teilbares BlasrohrEinsatzgebiete: Ideal für die Pflege rund ums Haus. Besonders geeignet zum Entfernen von Laub, Heckenschnitt oder Müll. Mit komfortablem Tragesystem für den Dauereinsatz.

Ersatzteilliste zu: 94358 / FSL94358-02

VMg = verbaute Menge
RG = Rabattgruppe

Bild	Ersatzteilnr.	Bezeichnung	VMg	RG	Preis € excl. MwSt	UVP € incl. MwSt
1	94358-01001	Abdeckung Motor	1	1	10,92	12,99
2	94358-01002	Gehäuse Lüfterrad Motor Seite	1	1	11,08	13,19
3	94358-01003	Lüfterrad	1	1	7,20	8,57
4	94358-01004	Gehäuse Lüfterrad Bediener Seite	1	1	9,24	11,00
5	94358-01005	Schutzgitter	1	1	4,53	5,39
6	94358-01009	Aufnahme Av-Dämpfer	1	5	Artikel nicht mehr lieferbar.	
7	94358-01007	Kraftstofftank	1	1	Artikel nicht mehr lieferbar.	
8	94358-02008	Ein- / Aus Schalter	1	1	3,61	4,30
9	94358-02099	Zubehör komplett	1	1	5,08	6,05
10	94358-01010	Winkelstück	1	1	7,20	8,57
11	94358-01011	Schlauchschelle 80-100	1	1	1,66	1,98
12	94358-01012	Flexibles Rohr	1	1	Artikel nicht mehr lieferbar.	
13	94358-01013	Bedienhebel komplett	1	1	Artikel nicht mehr lieferbar.	
14	94358-01014	Seilzug Bedienhebel	1	1	4,26	5,07
15	94358-02015	Blasrohr 4er-Set	1	1	Artikel nicht mehr lieferbar.	
17	94358-01017	Feder Av-Dämpfer	3	1	2,03	2,42
18	94358-01018	Tellerscheibe Av-Dämpfer	3	1	1,11	1,32
ohne Abb.	94358-01008	Kraftstoffschlauch komplett	1	1	3,24	3,86
ohne Abb.	94358-01016	Clip Polsterbef.	6	1	0,23	0,27
ohne Abb.	94358-01045	Gurt	1	3	13,77	16,39
ohne Abb.	94358-02017	Mischbehälter	1	1	3,61	4,30
ohne Abb.	94371-01004	Tankdeckel	1	1	2,96	3,52
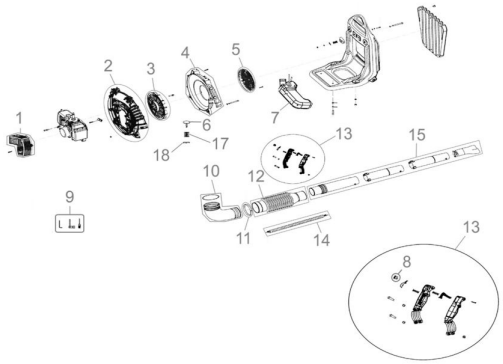
Zeichnung zu: 94358 / FSL94358-02