Benzin - Artikel: 94358, Serie: FSL94358-02

MOTOR-BLASGERÄT GMB 415

EAN: *4015671943583*

Gilt für folgende Seriennummern (die 5 ersten Ziffern):
53880 57180 58650

Beschreibung:
•Rückentrageeinrichtung mit gepolstertem Trageriemen•Multifunktionsgriff•3-fach teilbares BlasrohrEinsatzgebiete: Ideal für die Pflege rund ums Haus. Besonders geeignet zum Entfernen von Laub, Heckenschnitt oder Müll. Mit komfortablem Tragesystem für den Dauereinsatz.

Ersatzteilliste zu: 94358 / FSL94358-02

VMg = verbaute Menge
RG = Rabattgruppe

Bild	Ersatzteilnr.	Bezeichnung	VMg	RG	Preis € excl. MwSt	UVP € incl. MwSt
30	94358-02030	Dichtungssatz Motor	1	1	11,55	13,74
31	94358-01031	Luftfiltereinsatz	1	3	Artikel nicht mehr lieferbar.	
32	94358-01032	Luftfilter komplett	1	3	Artikel nicht mehr lieferbar.	
33	94358-01033	Vergaser	1	5	33,74	40,15
34	94358-02034	Ansaugstutzen	1	1	4,53	5,39
35	94358-01035	Auspuff	1	3	26,34	31,34
37	94358-01037	Zündspule	1	1	Artikel nicht mehr lieferbar.	
38	94358-01038	Kurbelwelle komplett	1	2	25,80	30,70
39	94358-02039	Anwerfereinheit	1	1	Artikel nicht mehr lieferbar.	
40	94358-02040	Mitnehmer Anwerfereinheit	1	1	4,53	5,39
41	94358-02041	Kolben komplett mit Bolzen	1	1	7,30	8,69
42	94358-02042	Kolbenringe 2er Set	1	1	5,08	6,05
43	94358-02043	Zylinder	1	2	16,55	19,69
44	94358-01044	Zündkerze	1	1	4,44	5,28
46	94358-01046	Polrad	1	1	11,00	13,09
ohne Abb.	95117-01043	Chokehebel	1	1	Artikel nicht mehr lieferbar.	
ohne Abb.	95307	BENZINSTABILISATOR SUPERSTART 25D WICHTIGER HINWEIS zu: 95307 Ganzjährige Empfehlung bei längeren Standzeiten bzw. Einlagerung. Stabilisiert den Kraftstoff und dessen Zündfähigkeit.	0	1	Artikel nicht mehr lieferbar.	
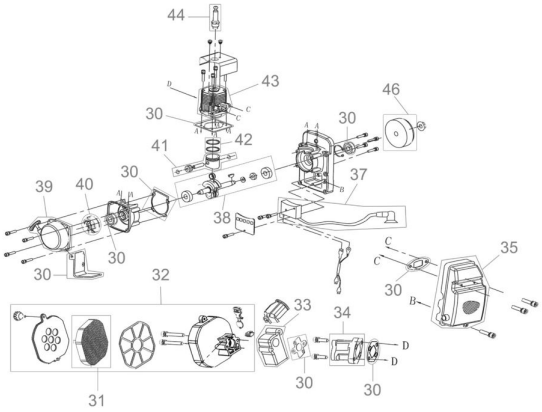
Zeichnung zu: 94358 / FSL94358-02