Benzin-Fräsen - Artikel: 94365, Serie: FSL94365-03

GARTENFRÄSE GF 380

EAN: *4015671943651*

Gilt für folgende Seriennummern (die 5 ersten Ziffern):
43059 44917 44944 46543 47958 48182 49241 49424 49687 49688 50002 52282 52283 52284 52285 52286 52352 52722

Beschreibung:
Leichte Gartenfr►se mit leistungsstarkem 4-Takt Motor. Ideal zur Bearbeitung leichter bis mittelschwerer B►den (auch f►r das Bearbeiten engerer Kulturen geeignet).Ausstattung: Die Hackmesser bestehen aus verschlei►armen Spezialstahl, die f►r eine hohe Standzeit sorgen. Besondere Messerform zur schonenden und wirkungsvollen Bodenbearbeitung. Bequeme Bedienung durch das schwenkbare F►hrungsrad. sowie eine Totmannschaltung f►r erh►hte Arbeitssicherheit, mit Seilzugstarter.

Ersatzteilliste zu: 94365 / FSL94365-03

VMg = verbaute Menge
RG = Rabattgruppe

Bild	Ersatzteilnr.	Bezeichnung	VMg	RG	Preis € excl. MwSt	UVP € incl. MwSt
19	95397-01145	Anwerfereinheit	1	1	Artikel nicht mehr lieferbar.	
20	94365-03020	Tankdeckel	1	1	3,61	4,30
21	94365-03021	Tank	0	1	7,30	8,69
23	94365-03023	Kraftstoffleitung	1	1	4,16	4,95
24	94365-01024	Klemme Luftfilter	2	1	Artikel nicht mehr lieferbar.	
26	94365-03026	Zündspule	1	1	21,17	25,19
29	94365-03029	Bolzen Zylinderkopf 3er Set	1	1	Artikel nicht mehr lieferbar.	
30	94365-03030	Auspuff	1	1	17,47	20,79
31	40628-04016	Zündkerze	1	1	4,66	5,55
32	94365-03032	Ventildeckel	1	1	3,88	4,62
33	94365-03033	PVC Abdeckung Motor oben	1	1	11,92	14,18
34	94391-01140	Vergaser	1	4	Artikel nicht mehr lieferbar.	
35	94365-03035	Luftfilter komplett	1	1	15,53	18,48
36	94365-01036	Ölmessstab komplett	1	1	7,30	8,69
40	94365-03040	Dichtungssatz Motor komplett	1	1	Artikel nicht mehr lieferbar.	
43	95380-01063	Luftfiltereinsatz	1	2	5,46	6,50
45	94365-01045	Abdeckung Motor unten	1	1	9,15	10,89
46	94365-03046	Auspuffschutz	1	1	6,38	7,59
48	94365-03048	Mitnehmerbüchse	1	1	5,45	6,49
ohne Abb.	94365-03047	Lüfterrad	1	3	6,38	7,59
ohne Abb.	94365-03056	Feder Drehzahlregler	1	3	Artikel nicht mehr lieferbar.	
ohne Abb.	94365-03057	Totmann-Schalter	1	1	6,38	7,59
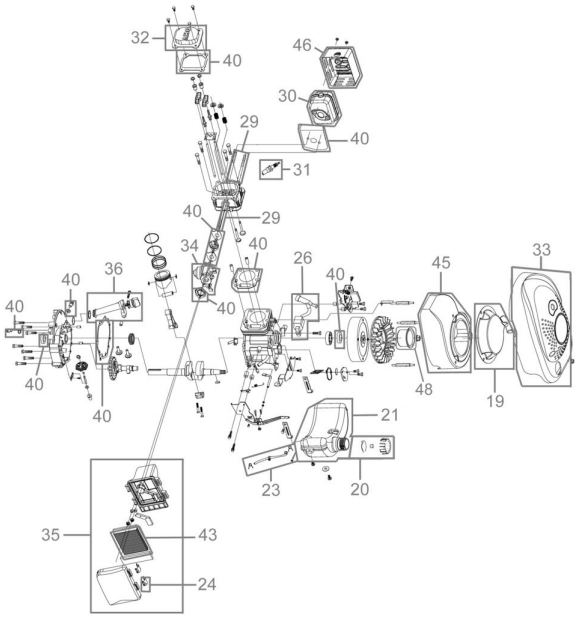
Zeichnung zu: 94365 / FSL94365-03