Benzin-Häcksler - Artikel: 94407, Serie: FSL94407-01

Gartenhäcksler GH 5.6-50

EAN: *4015671967961*

Gilt für folgende Seriennummern (die 5 ersten Ziffern):
71174

Beschreibung:
•4-Takt Power-Engine Motor•Ein-/ Ausschalter•Notausschalter•Keilriemenantrieb•drehbarer Auswurfschacht•große Luftbereifte Räder•Fahrbügel•Ölmangelsicherung•Spritzschutz am Asteinschub Einsatzgebiete: Ideal geeignet zum Zerkleinern von Ästen mit einem max. Ø50 mm (frisch geschlagen) und Ø30 mm (trockenen).

Ersatzteilliste zu: 94407 / FSL94407-01

VMg = verbaute Menge
RG = Rabattgruppe

Bild	Ersatzteilnr.	Bezeichnung	VMg	RG	Preis € excl. MwSt	UVP € incl. MwSt
2	94407-01002	Schraube M8x16	10	1	0,88	1,05
3	94407-01003	Sicherheitseinlage	1	5	18,39	21,88
5	94407-01005	Messer	2	5	36,88	43,89
		WICHTIGER HINWEIS zu: 94407-01005 Bestellen Sie dieses Ersatzteil, erhalten Sie eine verbesserte Ausführung inkl. passenden Schrauben zur Befestigung!				
6	94407-01006	Trichter	1	5	91,51	108,90
9	94407-01009	Radbefestigung	2	1	1,62	1,93
11	94407-01011	Lagergehäuse	1	1	2,96	3,52
12	94407-01012	C-Ring	2	1	0,88	1,05
13	94407-01013	Lager Messerwelle	2	5	31,08	36,99
14	94407-01014	Innensechskantschraube M8x25	8	2	1,00	1,19
16	94407-01016	Messerwelle	1	5	82,27	97,90
19	94407-01019	Häckselplatte	1	3	11,34	13,49
21	94407-01021	Aussensechskantschraube M10x16	4	1	1,00	1,19
26	94407-01026	Passfeder 8x7x22	1	1	1,00	1,19
27	94407-01027	Befestigung Riemenscheibe Messerwelle	1	2	2,31	2,75
31	94407-01031	Riemenabdeckung Innen	1	5	23,02	27,39
32	94407-01032	Riemenscheibe Messerwelle	1	3	17,47	20,79
33	94407-01033	Schraube M8x50	4	1	1,17	1,39
35	94407-01035	Auswurfschacht	1	5	52,02	61,90
36	94407-01036	Klappe Auswurfschacht	1	3	10,08	12,00
37	94407-01037	Riemen 15x1525	1	5	22,61	26,91
38	94407-01038	Riemenabdeckung Aussen	1	5	25,79	30,69
43	94407-01043	Flügelschraube	1	2	2,31	2,75
44	94407-01044	Rad 10 Zoll	2	5	25,13	29,90
49	94407-01049	Distanzhülse	1	1	1,48	1,76
50	94407-01050	Riemenscheibe Motor	1	5	23,02	27,39
51	94407-01051	Passfeder 4,78x5x35	1	2	1,02	1,21
52	94407-01052	Befestigung Riemenscheibe Motor	1	3	2,68	3,19
53	94407-01053	Radachse	1	5	18,39	21,88
54	94407-01054	C-Ring	1	1	0,88	1,05
58	94407-01058	Griff	1	5	20,24	24,09
60	94407-01060	Notausschalter	1	5	23,02	27,39
65	94407-01065	Gummifuss	2	3	3,61	4,30
69	94407-01069	Befestigung Griff	2	2	2,31	2,75
70	94407-01070	Kabelclip	4	1	1,39	1,65
ohne Abb.	94407-01099	Zubehör	1	2	11,92	14,18
		WICHTIGER HINWEIS zu: 94407-01099 beinhaltet folgendes: 2 x Maulschlüssel 8/10; 1 x Maulschlüssel 12/14; 1 x Maulschlüssel 13/17; 1 x 5er Innensechskantschlüssel; 1 x Zündkerzenschlüssel				
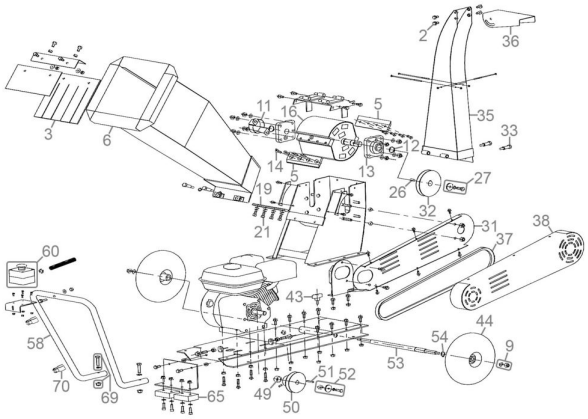
Zeichnung zu: 94407 / FSL94407-01