Rollsieb - Artikel: 94414, Serie: FSL94414-02

Rollsieb GRS 375

EAN: *4015671556851*

Gilt für folgende Seriennummern (die 5 ersten Ziffern):
81888 82526 83024 83702 85194

Beschreibung:
Mit dem Rollsieb sieben oder trennen Sie verschiedenste Materialien wie z.B. Kompost, Erde und Sand. •Sieben und trennen verschiedenster Materialien•Ideal für Kompost, Erde und Sand•Einfache Handhabung•Neigungswinkel 3-fach einstellbar•Zwei Siebmaschen wählbar je nach Bedarf 10mm oder 20mm•Transporträder•Mit wenigen Handgriffen zusammenklappbar für Transport•Großer Fangsack Lieferumfang: Rollsieb, Siebeinsatz 10mm, Fangsack

Ersatzteilliste zu: 94414 / FSL94414-02

VMg = verbaute Menge
RG = Rabattgruppe

Bild	Ersatzteilnr.	Bezeichnung	VMg	RG	Preis € excl. MwSt	UVP € incl. MwSt
1	94414-01001	Zahnrad gross	1	3	22,68	26,99
2	94414-01002	Nadellager RNA 4901	2	1	8,39	9,98
3	94414-01003	Zahnrad klein	1	1	16,80	19,99
4	94414-01004	Anpressscheibe	1	1	4,19	4,99
5	94414-01005	Aufnahmeplatte	1	1	2,51	2,99
6	94414-01006	Ritzel	1	1	8,39	9,98
7	94414-01007	Aufnahmeflansch	1	1	5,03	5,99
8	94414-01008	Motor	1	5	96,63	114,99
9	94414-01009	Schraube M6 / M8 x 55mm	2	1	1,25	1,49
10	94414-01010	Feder Halterung Laufrolle	2	1	0,83	0,99
11	94414-01011	Holmstopfen 20x20mm	1	1	0,83	0,99
12	94414-01012	Gummiplatte	1	1	1,25	1,49
14	94414-02014	Ein- / Aus Schalter	1	3	16,80	19,99
15	94414-01015	Befestigungsschraube Bürste	3	1	2,51	2,99
16	94414-01016	Bürste	1	1	8,39	9,98
17	94414-01017	Rollsieb	1	5	75,62	89,99
18	94414-01018	Schutzkanal	1	1	1,25	1,49
19	94414-01019	Hülsenmutter	3	1	2,09	2,49
20	94414-01020	Laufrolle	7	3	37,81	44,99
21	94414-01021	Schraube M6x10mm	1	1	2,09	2,49
22	94414-01022	Stoffhülle	1	3	11,68	13,90
23	94414-01023	Befestigungsschraube Mitnehmer	4	1	4,19	4,99
24	94414-01024	Siebmaschennetz 10x10x2	1	1	8,39	9,98
25	94414-01025	Mitnehmer	2	1	4,19	4,99
26	94414-01026	Gasdämpfer	2	3	21,00	24,99
27	94414-01027	Federstecker	2	1	0,83	0,99
28	94414-01028	Unterlegscheibe 30x12,5x2,1mm	2	1	0,83	0,99
29	94414-01029	Rad	2	1	10,92	12,99
30	94414-01030	Untergestell	1	5	37,81	44,99
31	94414-01031	Kette	1	1	0,83	0,99
32	94414-01032	Holmstopfen 25x25mm	5	1	2,09	2,49
33	94414-01033	Schraube M6x35mm	4	1	2,09	2,49
34	94414-01034	Hülse	4	1	1,67	1,99
35	94414-01035	Achse Gestell	1	1	0,83	0,99
36	94414-01036	Stift Neigungswinkel	1	1	2,51	2,99
37	94414-01037	Fangsack	1	3	22,68	26,99
39	94414-01039	Sprungfeder	2	1	1,25	1,49
41	94414-01041	Gummigriff	2	1	2,51	2,99
42	94414-01042	Riemen	1	1	16,80	19,99
43	94414-01043	Riemenabdeckung	1	3	37,81	44,99
ohne Abb.	94414-01044	Lüfterrad	1	1	1,67	1,99
ohne Abb.	94414-01045	Lüfterradabdeckung	1	1	5,87	6,99
ohne Abb.	94414-01046	Stecker Motor	1	1	5,87	6,99
ohne Abb.	94414-01048	Kondensator 8µF	1	1	4,19	4,99
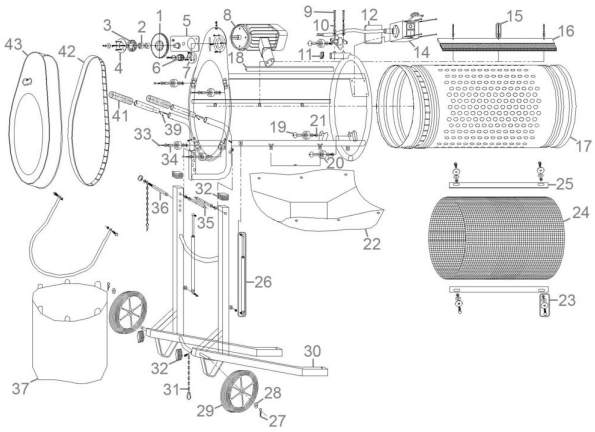
Zeichnung zu: 94414 / FSL94414-02