Benzin-Häcksler - Artikel: 94429, Serie: FSL94429-01

Gartenhäcksler GH 4.1-50

EAN: *4015671387417*

Gilt für folgende Seriennummern (die 5 ersten Ziffern):
84265

Beschreibung:
•4-Takt Power-Engine Motor•Ein-/ Ausschalter•Notausschalter•Direktantrieb•Auswurfschacht•große Luftbereifte Räder•Ölmangelsicherung•Spritzschutz am Asteinschub Einsatzgebiete: Ideal geeignet zum Zerkleinern von Ästen mit einem max. ⌀50mm (frisch geschlagen) und ⌀30mm (trockenen).

Ersatzteilliste zu: 94429 / FSL94429-01

VMg = verbaute Menge
RG = Rabattgruppe

Bild	Ersatzteilnr.	Bezeichnung	VMg	RG	Preis € excl. MwSt	UVP € incl. MwSt
1	94429-01001	Schraube M10x20	4	1	0,83	0,99
2	94429-01002	Messer einzeln	2	5	33,61	40,00
3	94429-01003	Messerblock	1	5	67,22	79,99
4	94429-01004	Schraube M8x35 inkl. 4-kant	4	1	1,08	1,29
5	94429-01005	Grundgestell	1	5	29,40	34,99
6	94429-01006	Gummifuss	2	2	3,18	3,78
8	94429-01008	Radachse	1	3	19,32	22,99
9	94429-01009	Rad 10Zoll	2	5	25,20	29,99
10	94429-01010	Radbefestigung	2	1	1,25	1,49
11	94429-01011	Platte	1	2	8,39	9,98
12	94429-01012	Schraube M4x190mm	3	1	2,51	2,99
13	94429-01013	Befestigung Messerblock	1	1	1,67	1,99
14	94429-01014	Keil 5,3x0,6x5,3	1	1	1,08	1,29
15	94429-01015	Unterteil Trichter	1	5	36,13	42,99
16	94429-01016	Oberteil Trichter	1	5	48,73	57,99
17	94429-01017	Griff	2	2	5,87	6,99
18	94429-01018	Notausschalter	1	5	22,68	26,99
19	94429-01019	Sicherheitseinlage	1	3	15,12	17,99
20	94429-01020	Gegenschneide	1	2	14,28	16,99
21	94429-01021	Schraube M10x16	2	1	0,83	0,99
22	94429-01022	Klappe Auswurfschacht	1	1	8,39	9,98
23	94429-01023	Oberteil Auswurfschacht	1	3	16,80	19,99
24	94429-01024	Unterteil Auswurfschacht	1	5	27,72	32,99
30	94429-01030	Halterung Sicherheitseinlage	1	2	5,03	5,99
ohne Abb.	94429-01025	Maulschlüssel 10mm / 12mm	1	1	2,09	2,49
ohne Abb.	94429-01026	Maulschlüssel 10mm / 13mm	1	1	2,09	2,49
ohne Abb.	94429-01028	Schraubensatz	1	2	8,39	9,98
ohne Abb.	94429-01029	Zündkerzenschlüssel	1	2	3,18	3,78
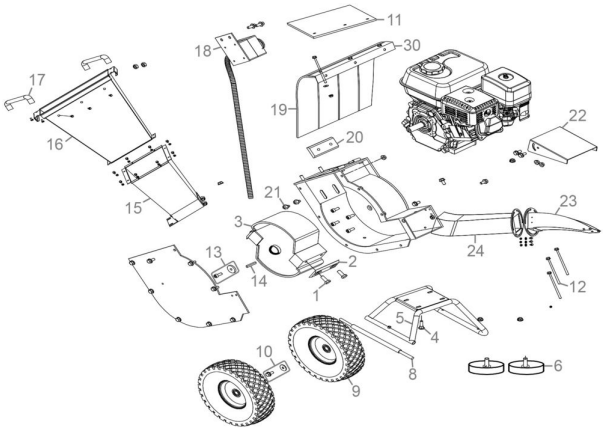
Zeichnung zu: 94429 / FSL94429-01