Schnittbreite bis 33 cm - Artikel: 94434, Serie: FSL94434-01

RASENMÄHER ECO WHEELER 1000 E

EAN: *4015671944344*

Gilt für folgende Seriennummern (die 5 ersten Ziffern):
63670

Beschreibung:
•1.000 W Elektromotor•Schlagfestes Kunststoffchassis•Ergonomisch geformter, 2-fach höhenverstellbarer Fahrgriff•3-fache Schnitthöhenverstellung pro Achse•200 mm Ø Räder hinten und 140 mm Ø Räder vorne•Stabiler 30 Liter Grasfangkorb•Sicherheitsschalter•Tragegriff•Kabelzugentlastung Antrieb: Manuell Funktionen: Mähen und Sammeln Einsatzgebiete: Für Rasenflächen bis zu 250 m²

Ersatzteilliste zu: 94434 / FSL94434-01

VMg = verbaute Menge
RG = Rabattgruppe

Bild	Ersatzteilnr.	Bezeichnung	VMg	RG	Preis € excl. MwSt	UVP € incl. MwSt
2	94434-01002	Rad hinten	2	1	5,45	6,49
3	94434-01003	Riemenscheibe Messer	1	1	4,16	4,95
5	94434-01005	Kabelzugentlastung	1	1	1,76	2,09
6	94434-01006	Feder Heckklappe	1	1	1,11	1,32
7	94434-01007	Achse hinten	1	1	6,38	7,59
19	94434-01019	Schraube Messer	1	1	1,39	1,65
21	94434-01021	Ersatzmesser 320mm	1	1	9,19	10,94
22	94434-01022	Heckklappe	1	1	4,53	5,39
23	94434-01023	Unterer Holm VVL	1	1	6,38	7,59
24	94434-01024	Klemmschraube	2	1	2,68	3,19
26	94434-01026	Kabelclip	2	1	1,11	1,32
27	94434-01027	Schaltereinheit	1	3	21,17	25,19
28	94434-01028	Oberer Holm	1	1	11,92	14,18
29	94434-01029	Radbefestigung	4	1	0,32	0,38
31	94434-01031	Grasfangbox Boden	1	3	7,30	8,69
32	94434-01032	Griff	1	1	2,68	3,19
35	94434-01035	Motorabdeckung	1	1	6,01	7,15
37	94434-01037	Achse vorne	1	1	5,45	6,49
39	94434-01039	Motor	1	5	27,65	32,90
40	94434-01040	Motorriemenscheibe	1	1	4,16	4,95
41	94434-01041	Riemen	1	1	7,30	8,69
42	94434-01042	Kugellager Gehäuse	1	1	3,61	4,30
43	94434-01043	Rad vorne	2	1	5,08	6,05
45	94434-01045	Bügelbefestigung	2	1	0,32	0,38
46	94434-01046	Griff Grasfangbox	1	1	2,68	3,19
47	94434-01047	Feder	3	1	1,11	1,32
48	94434-01048	Messerflansch	1	1	3,61	4,30
49	99999-6002G	Kugellager 6002 geschlossen	1	1	6,71	7,98
50	99999-6090G	Kugellager 609 geschlossen	1	1	8,23	9,79
51	94434-01051	Grasfangbox Deckel	1	1	7,30	8,69
52	94434-01052	Lüfterrad Motor	1	1	4,53	5,39
53	94434-01053	Unterer Holm VVR	1	1	6,38	7,59
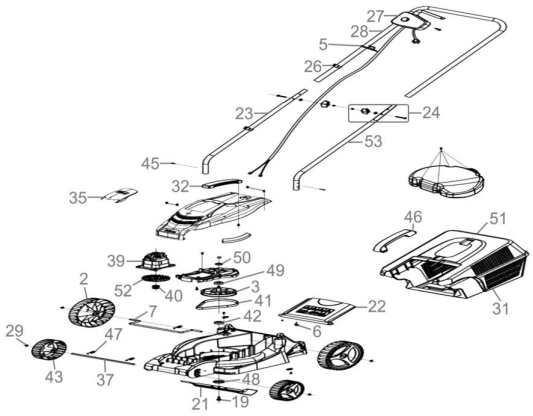
Zeichnung zu: 94434 / FSL94434-01