Wasserfilter TYP A

EAN: *4015671944603*

Gilt für folgende Seriennummern (die 5 ersten Ziffern):
72422 72854 73491 74560 74902 74916 76373 76575 76946 77806 77807 77954 80658 80876 81047 81134 81396 82464 83041 85076

Beschreibung:
•verhindert die Ansaugung von Sand und Feststoffen•verhindert die Zerstörung der Pumpendichtungen•auswaschbare Filterkartusche•beidseitiger Gewindeanschluss aus Metall•durchsichtiges Filtergehäuse•Schlüssel zum Filter öffnen
Einsatzgebiet: für Gartenpumpen, Vorsatzfilter wird zwischen Saugschlauch und Pumpe montiert

Ersatzteilliste zu: 94460 / FSL94460-02

VMg = verbaute Menge
RG = Rabattgruppe

Bild	Ersatzteilnr.	Bezeichnung	VMg	RG	Preis € excl. MwSt	UVP € incl. MwSt
1	94462-02001	O-Ring Klein	2	1	0,83	0,99
2	94462-02002	PVC Anschluss 1	2	1	3,24	3,86
4	94470	Ersatzfilter TYP A kurz	1	1	6,68	7,95
5	94462-02005	Dichtscheibe	2	1	0,83	0,99
6	94462-02006	O-Ring Gross	1	1	1,76	2,09
7	94460-02007	Ersatzglas kurz	1	2	8,39	9,98
		WICHTIGER HINWEIS zu: 94460-02007 bei dieser Version ist das Gewinde im Glas intergriert. Sollte bei Ihrem Wasserfilter das Glas mittels einer Überwurfmutter befestigt sein, gehen Sie bitte zu Ersatzteileversion FSL94460-01				
8	94462-02008	Schlüssel Filterglas	1	1	3,61	4,30
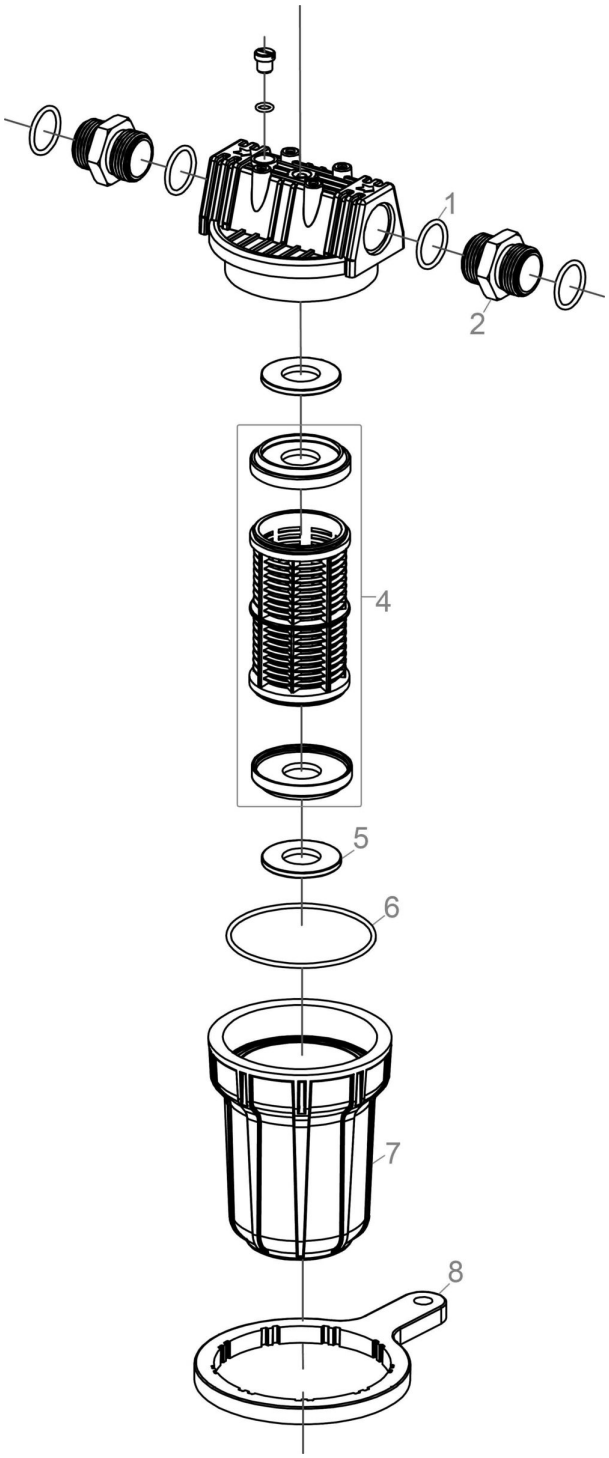
Zeichnung zu: 94460 / FSL94460-02