Elektro-Schneefräse GESF 260

EAN: *4015671256546*

Gilt für folgende Seriennummern (die 5 ersten Ziffern):
53884

Beschreibung:
•Bediengriff•Arbeitsgriff stufenlos einstellbar•Frässchnecke aus Kunststoff•Stromkabelaufhängung

Ersatzteilliste zu: 94567 / FSL94567-01

VMg = verbaute Menge
RG = Rabattgruppe

Bild	Ersatzteilnr.	Bezeichnung	VMg	RG	Preis € excl. MwSt	UVP € incl. MwSt
1	94567-01001	Kondensator 0,22 µf	1	1	auf Anfrage	auf Anfrage
2	94567-01002	Ein / Aus Schalter	1	1	4,16	4,95
3	94567-01003	Bediengriff	1	1	auf Anfrage	auf Anfrage
4	94567-01004	Rohrbefestigung	1	1	auf Anfrage	auf Anfrage
6	94567-01006	Rohr komplett	1	1	auf Anfrage	auf Anfrage
7	94567-01007	Arbeitsgriff	1	1	7,30	8,69
8	94567-01008	Frässchnecke	1	1	15,62	18,59
9	94567-01009	Motorabdeckung	1	1	auf Anfrage	auf Anfrage
10	94567-01010	Schneide unten	1	1	auf Anfrage	auf Anfrage
11	94567-01011	Lüfterrad	1	1	auf Anfrage	auf Anfrage
12	94567-01012	Motor	1	2	21,17	25,19
13	94567-01013	Riemenscheibe Motor	1	1	auf Anfrage	auf Anfrage
14	94567-01014	Anschlussadapter	1	1	auf Anfrage	auf Anfrage
15	94567-01015	Riemenscheibe Frässchnecke	1	1	auf Anfrage	auf Anfrage
16	94567-01016	Kohlensatz 2er-Set	1	1	4,53	5,39
17	94567-01017	Kugellager 2er-Set	2	1	auf Anfrage	auf Anfrage
18	94567-01018	Umlenkriemenscheibe	1	1	auf Anfrage	auf Anfrage
19	94567-01019	Drosselspule	1	1	auf Anfrage	auf Anfrage
20	94567-01020	Abdeckung VVL	1	1	auf Anfrage	auf Anfrage
21	94567-01021	Abdeckung VVR	1	1	auf Anfrage	auf Anfrage
22	94567-01022	Riemen Gross 4Pj 359	1	1	11,00	13,09
23	94567-01023	Riemen Klein Htd 126-3M-18	1	1	9,07	10,79
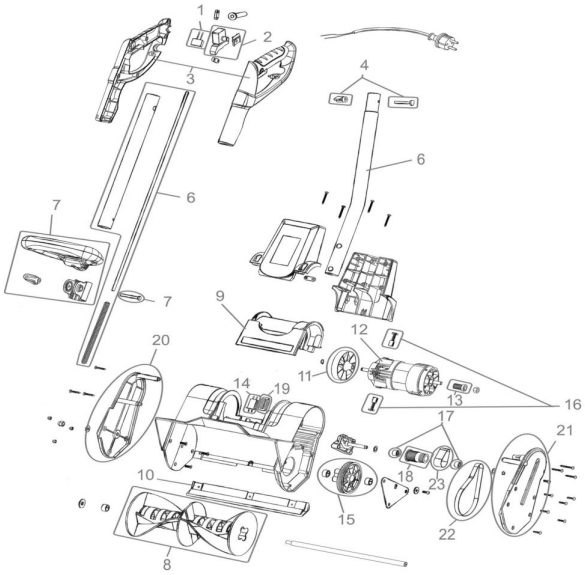
Zeichnung zu: 94567 / FSL94567-01