Elektro-Schneefräse - Artikel: 94569, Serie: FSL94569-01

Elektro-Schneefräse GESF 400

EAN: *4015671197610*

Gilt für folgende Seriennummern (die 5 ersten Ziffern):
48473 48474 48475 50252 50253 50731 50960 50961 51094 51271 51466

Beschreibung:
•2-Punkt Sicherheitsschalter•Kabelzugentlastung•Klappbarer Führungsholm•Stabile Kunststoffräder•Auswurfkanal stufenlos 180° schwenkbar

Ersatzteilliste zu: 94569 / FSL94569-01

VMg = verbaute Menge
RG = Rabattgruppe

Bild	Ersatzteilnr.	Bezeichnung	VMg	RG	Preis € excl. MwSt	UVP € incl. MwSt
1	94569-01001	Schalthebeleinheit	1	3	18,39	21,88
2	94569-01002	Motorabdeckung	1	3	11,28	13,42
3	94569-01003	Abdeckung	1	3	17,74	21,11
4	94569-01004	Auswurfkanal oben	1	3	8,23	9,79
5	94569-01005	Auswurfkanal unten	1	3	11,55	13,74
6	94569-01006	Abdeckplatte	1	3	11,55	13,74
7	94569-01007	Griff Auswurfkanal	1	3	9,15	10,89
8	94569-01008	Oberer Ventilator	1	3	6,28	7,47
9	94569-01009	Motor	1	5	64,61	76,89
10	94569-01010	Unterer Ventilator	1	3	7,20	8,57
11	94569-01011	Arretiermutter	2	3	4,16	4,95
12	94569-01012	Bügel oben	1	3	15,26	18,16
13	94569-01013	Metallstange	1	3	12,85	15,29
14	94569-01014	Bügel unten	1	3	14,70	17,49
15	94569-01015	Kondensator	1	3	7,30	8,69
16	94569-01016	Abdeckung rechts	1	3	2,68	3,19
17	94569-01017	Schaufel	1	3	Artikel nicht mehr lieferbar.	
18	94569-01018	Schiebestock	1	3	3,61	4,30
19	94569-01019	Lagerschale	2	3	3,61	4,30
20	94569-01020	Riemenrad	1	3	4,81	5,72
21	94569-01021	Stützrohr	1	3	7,58	9,02
22	94569-01022	Bodenplatte	1	3	10,08	12,00
23	94569-01023	Abdeckung links	1	3	2,68	3,19
24	94569-01024	Zahnriemen 600-5M15	1	3	7,58	9,02
25	94569-01025	Achse	1	3	5,08	6,05
26	94569-01026	Rad	2	3	6,38	7,59
27	94569-01027	Radkappe	2	3	2,31	2,75
28	94569-01028	Scheibe PVC	1	3	2,03	2,42
29	94569-01029	Riemenrad Klein	1	3	3,61	4,30
30	94569-01034	Kabelzugentlastung	1	1	3,61	4,30
31	94569-01031	Kabelclip	2	1	0,69	0,82
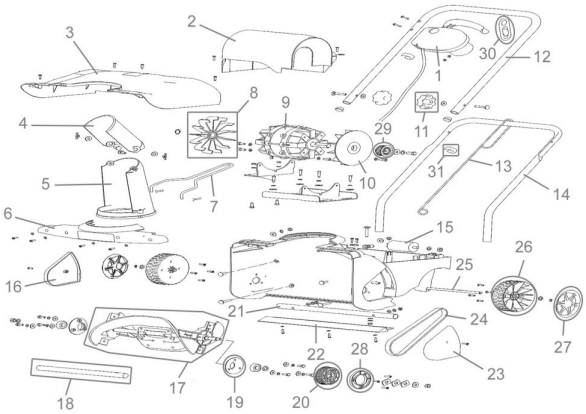
Zeichnung zu: 94569 / FSL94569-01