Elektro-Schneefräse - Artikel: 94569, Serie: FSL94569-02

Elektro-Schneefräse GESF 400

EAN: *4015671197610*

Gilt für folgende Seriennummern (die 5 ersten Ziffern):
05910 05921 05951 05953 05954 05955 05968 53245 53697 53698 53699 53700 53867 53885 53886 55790 55791 55792 58105 58106

Beschreibung:
•2-Punkt Sicherheitsschalter•Kabelzugentlastung•Klappbarer Führungsholm•Stabile Kunststoffräder•Auswurfkanal stufenlos 180° schwenkbar

Ersatzteilliste zu: 94569 / FSL94569-02

VMg = verbaute Menge
RG = Rabattgruppe

Bild	Ersatzteilnr.	Bezeichnung	VMg	RG	Preis € excl. MwSt	UVP € incl. MwSt
1	94569-01001	Schalthebeleinheit	1	3	18,39	21,88
2	94569-02002	Motorabdeckung	1	3	11,28	13,42
3	94569-02003	Abdeckung	1	3	17,74	21,11
4	94569-02004	Auswurfkanal (Oben)	1	3	8,23	9,79
5	94569-02005	Auswurfkanal (Unten)	1	3	11,55	13,74
6	94569-02006	Auswurfkanalbefestigung	1	1	1,76	2,09
7	94569-02007	Abdeckplatte	1	3	11,55	13,74
8	94569-02008	Oberes Lüfterrad	1	3	6,28	7,47
9	94569-02009	Motor	1	5	64,61	76,89
10	94569-02010	Unteres Lüfterrad	1	3	7,20	8,57
11	94569-02011	Holmbefestigung komplett	2	3	4,16	4,95
12	94569-01012	Bügel oben	1	3	15,26	18,16
13	94569-02013	Kurbel komplett	1	3	12,85	15,29
14	94569-01014	Bügel unten	1	3	14,70	17,49
15	94569-02015	Kondensator	1	3	7,30	8,69
16	94569-02016	Abdeckung VVL	1	1	2,68	3,19
17	94569-01017	Schaufel	1	3	Artikel nicht mehr lieferbar.	
18	94569-01018	Schiebestock	1	3	3,61	4,30
19	94569-01019	Lagerschale	1	3	3,61	4,30
20	94569-02020	Riemenrad Groß	1	3	4,81	5,72
21	94569-02021	Stützrohr	1	3	7,58	9,02
22	94569-02022	Bodenplatte	1	3	10,08	12,00
23	94569-02023	Abdeckung VVR	1	1	2,68	3,19
24	94569-02024	Zahnriemen	1	3	7,58	9,02
25	94569-02025	Achse	1	3	5,08	6,05
26	94569-01026	Rad	2	3	6,38	7,59
27	94569-01027	Radkappe	2	3	2,31	2,75
28	94569-02028	Scheibe PVC	1	1	2,03	2,42
29	94569-02029	Riemenradbef. unten	1	1	2,68	3,19
30	94569-02030	Kurbelführung	1	1	2,31	2,75
31	94569-01031	Kabelclip	2	1	0,69	0,82
32	94569-01032	Schiebestockhalterung komplett2er-Set	1	1	2,03	2,42
33	94569-02033	Riemenrad Klein	1	3	3,61	4,30
34	94569-01034	Kabelzugentlastung	1	1	3,61	4,30
ohne Abb.	94569-02035	Gleitkufe	2	1	Artikel nicht mehr lieferbar.	
ohne Abb.	94569-02099	Zubehör	1	1	5,08	6,05
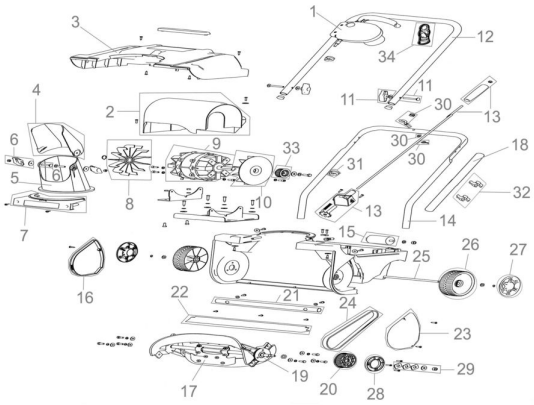
Zeichnung zu: 94569 / FSL94569-02