Benzin-Schneefräse - Artikel: 94572, Serie: FSL94572-01

SCHNEEFRÄSE GSF 300- 4,9 PS

EAN: *4015671945723*

Gilt für folgende Seriennummern (die 5 ersten Ziffern):
36065 36634 00000

Beschreibung:
•Stabiler Führungsholm•Zuschaltbares Frässystem•Reversierstarter•Auswurfkanal stufenlos 2x 90° drehbar•Verstellbarer Auswurfklappe•Luftbereifte Räder•Tankinhalt 3,6 l

Ersatzteilliste zu: 94572 / FSL94572-01

VMg = verbaute Menge
RG = Rabattgruppe

Bild	Ersatzteilnr.	Bezeichnung	VMg	RG	Preis € excl. MwSt	UVP € incl. MwSt
1	94572-01001	Oberteil Auswurfschacht	1	2	6,93	8,25
2	94572-01002	Mittelteil Auswurfschacht	1	3	10,35	12,32
3	94572-01003	Halterung Kurbel	1	3	3,61	4,30
4	94572-01004	Unterteil Kurbel	1	1	5,73	6,82
5	94572-01005	Oberteil Kurbel	1	3	6,19	7,37
6	94572-01006	Flügelmutter komplett	1	1	1,24	1,48
7	94572-01007	Schutz Auswurfschacht	1	1	12,76	15,18
8	94572-01008	Halterung Auswurfschacht	1	1	3,61	4,30
9	94572-01009	Unterteil Auswurfschacht	1	1	11,38	13,54
10	94572-01010	Sicherung Rad	1	1	2,31	2,75
11	94572-01011	Flansch	1	1	auf Anfrage	auf Anfrage
12	94572-01012	Umlenkrolle Zug komplett	1	1	auf Anfrage	auf Anfrage
13	94572-01013	Antriebswelle komplett	1	1	auf Anfrage	auf Anfrage
14	94572-01014	Riemenscheibe Motor	1	1	8,23	9,79
15	94572-01015	Halterung Kurbel / Holm	1	1	2,03	2,42
16	94572-01016	Riemenscheibe oben	1	1	6,38	7,59
17	94572-01017	Feder	1	1	0,74	0,88
18	94572-01018	Abdeckung	1	5	23,01	27,38
19	94572-01019	Riemenscheibe unten komplett	1	1	11,92	14,18
20	94572-01020	Lagergehäuse	1	1	3,61	4,30
21	94572-01021	Schneide unten	2	1	Artikel nicht mehr lieferbar.	
22	94572-01022	Gummischnecke	2	5	Artikel nicht mehr lieferbar.	
23	94572-01023	Halterung Schnecke	1	5	12,85	15,29
25	94572-01025	Lager	1	1	9,15	10,89
26	94572-01026	Riemenscheibe Schnecke	1	3	Artikel nicht mehr lieferbar.	
27	94572-01027	Riemen	1	5	16,55	19,69
28	94572-01028	Unterer Holm	1	3	13,77	16,39
29	94572-01029	Flügelmutter Holm komplett	2	1	auf Anfrage	auf Anfrage
30	94572-01030	Kupplungsbügel	1	3	9,15	10,89
31	94572-01031	Oberer Holm	1	3	12,85	15,29
32	94572-01032	Kupplungszug	1	1	9,15	10,89
33	94572-01033	Rad	2	3	27,65	32,90
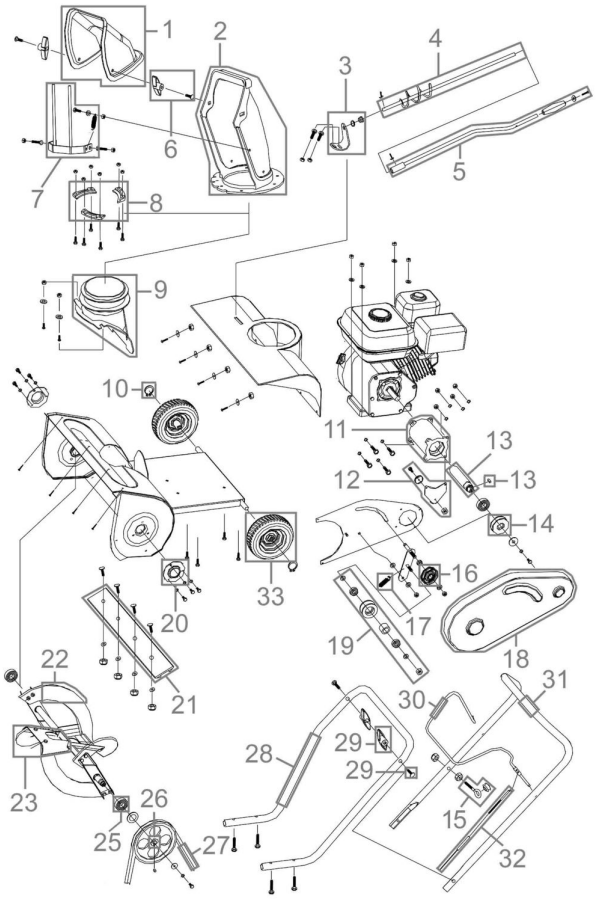
Zeichnung zu: 94572 / FSL94572-01