Güde GmbH & Co. KG • Birkichstraße 6 • D-74549 Wolpertshausen
Telefon: 0 79 04/700-0 • Telefax: 0 79 04/700-250 • info@guede.com
Service-Center: support@ts.guede.com • www.guede.com

Schmutzwassertauchpumpe GS 4001

EAN: *4015671198372*

Gilt für folgende Seriennummern (die 5 ersten Ziffern):
49234 49972 50475 50870 55695 56767 57823 61537 62805 63821 65956 68324 69744 71795 73669

Beschreibung:
•variabel einstellbarer Schwimmerschalter•Gehäuse aus schlagfestem Kunststoff•Laufrad aus Noryl•mechanische Dichtung•10 m Anschlusskabel•Tragegriff zum praktischen Aufwickeln des Anschlusskabels•Thermoschutz•Edelstahlwelle Einsatzgebiete: Entwässern von stark verschmutzten Räumen, Gruben, Gartengewässer usw. Schlauchanschluss: 1 1/2" IG, 1 1/2" AG, 32 mm, 1" AG, 25 mm

Ersatzteilliste zu: 94601 / FSL94601-01

VMg = verbaute Menge
RG = Rabattgruppe

Bild	Ersatzteilnr.	Bezeichnung	VMg	RG	Preis € excl. MwSt	UVP € incl. MwSt
1	94601-01002	Griff	1	1	3,61	4,30
2	94601-01008	Mechanische Dichtung komplett	1	1	11,92	14,18
3	94601-01009	Laufrad	1	1	5,45	6,49
4	94601-01015	O-Ring Groß	1	1	auf Anfrage	auf Anfrage
5	94601-01012	Pumpemfuss	1	1	auf Anfrage	auf Anfrage
6	94601-01013	Pumpenboden	1	1	auf Anfrage	auf Anfrage
7	94539	Pumpenanschlussstutzen 1 1 / 2	1	1	5,00	5,95
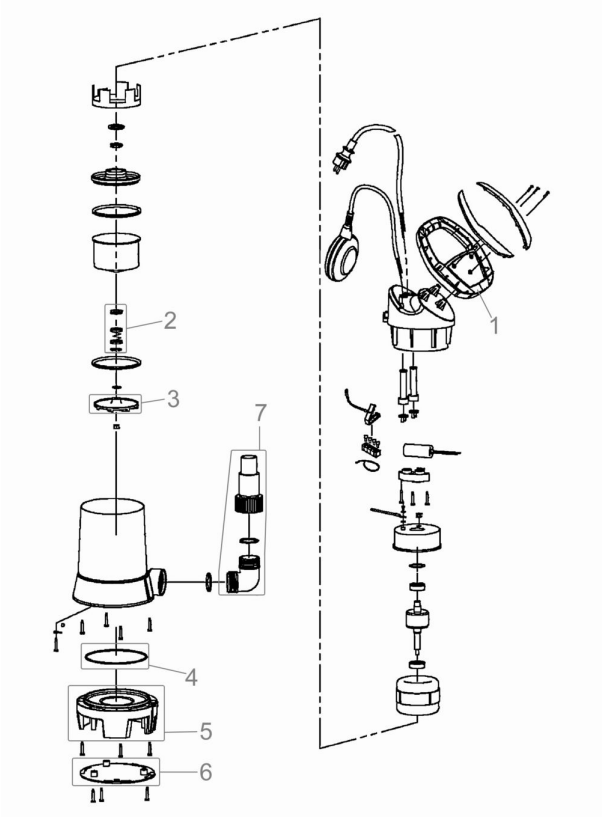
Zeichnung zu: 94601 / FSL94601-01