Schmutzwassertauchpumpe GSX 1101

EAN: *4015671198396*

Gilt für folgende Seriennummern (die 5 ersten Ziffern):
05607 05797 06013 49235 49973 50476 50871 54809

Beschreibung:
•Pumpengehäuse aus Edelstahl•variabel einstellbarer Schwimmerschalter•Thermoschutz•Laufrad aus Edelstahl•Tragegriff•10 m Anschlusskabel•Gleitringdichtung•Edelstahlwelle Einsatzgebiete: Zum Abpumpen von stark verschmutztem Wasser aus Räumen, Gruben, Gartengewässern, Teichen usw. Schlauchanschluss: 1 1/2" IG, 1 1/2" AG, 32 mm, 1" AG, 25 mm

Ersatzteilliste zu: 94604 / FSL94604-01

VMg = verbaute Menge
RG = Rabattgruppe

Bild	Ersatzteilnr.	Bezeichnung	VMg	RG	Preis € excl. MwSt	UVP € incl. MwSt
1	94604-01007	Pumpenboden	1	5	7,55	8,98
2	94604-01002	Griff	1	1	6,38	7,59
3	94604-01008	Pumpenfuss	1	2	6,71	7,98
4	94604-01004	Dichtring	1	1	1,08	1,29
5	94539	Pumpenanschlussstutzen 1 1 / 2	1	1	5,00	5,95
6	94604-01006	Einsatz	1	1	4,53	5,39
7	94604-01005	O-Ring Groß	1	1	0,83	0,99
9	94604-01009	Mechanische Dichtung	1	1	11,92	14,18
10	94604-01010	Laufrad	1	1	10,08	12,00
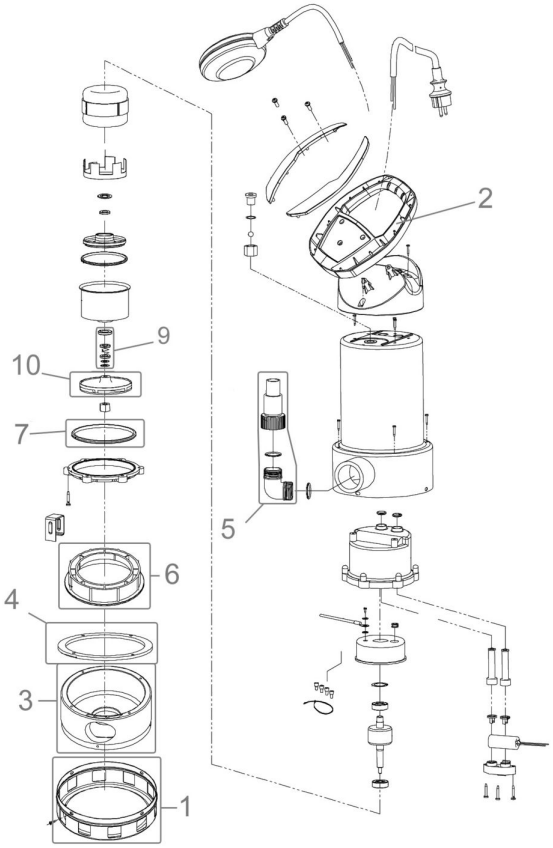
Zeichnung zu: 94604 / FSL94604-01