Flachsaugerpumpe GFS 4000 INOX

EAN: *4015671231499*

Gilt für folgende Seriennummern (die 5 ersten Ziffern):
05797 52302 52776 54922 55695 56768 58647 60706 61539 63804 64323 65955 67384 69370

Beschreibung:
•Pumpengehäuse aus Edelstahl•variabel einstellbarer Schwimmerschalter•Thermoschutz•Laufrad aus Noryl•Tragegrff•10 m Anschlusskabel•Gleitringdichtung Einsatzgebiete: Entwässerung von Kellerräumen bei Hochwasser oder Grundwassereinbruch, Umpumpen von Behältern und Zisternen. Schlauchanschluss: 1 1/2" IG, 1 1/2" AG, 32 mm, 1" AG, 25 mm

Ersatzteilliste zu: 94606 / FSL94606-01

VMg = verbaute Menge
RG = Rabattgruppe

Bild	Ersatzteilnr.	Bezeichnung	VMg	RG	Preis € excl. MwSt	UVP € incl. MwSt
1	94606-01001	Mechanische Dichtung	1	1	9,07	10,79
2	94606-01002	Laufrad	1	1	7,30	8,69
3	94606-01003	Mutter	1	1	1,11	1,32
4	94606-01004	O-Ring	1	1	1,76	2,09
5	94606-01005	Diffusor	1	1	8,23	9,79
6	94606-01006	Pumpenboden	1	1	6,38	7,59
7	94606-01007	Pumpenanschlussstutzen	1	1	4,53	5,39
8	94606-01008	Kabelfixierung Schwimmer	1	1	0,83	0,99
9	94606-01009	Tragegriff	1	1	4,53	5,39
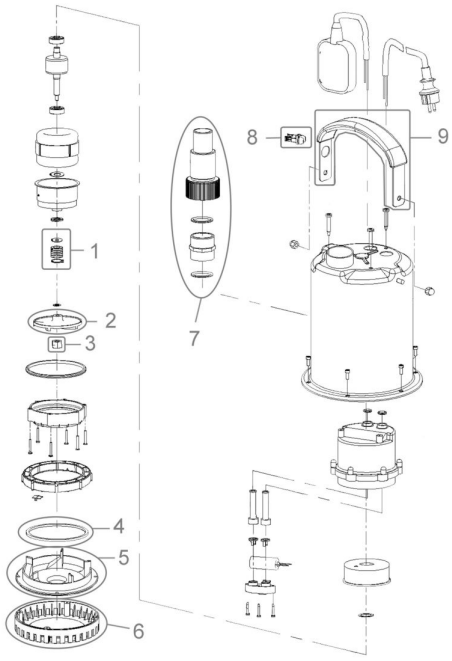
Zeichnung zu: 94606 / FSL94606-01