Güde GmbH & Co. KG • Birkichstraße 6 • D-74549 Wolpertshausen
Telefon: 0 79 04/700-0 • Telefax: 0 79 04/700-250 • info@guede.com
Service-Center: support@ts.guede.com • www.guede.com

KLARWASSERTAUCHPUMPE GT 2500

EAN: *4015671946133*

Gilt für folgende Seriennummern (die 5 ersten Ziffern):
54882 56898 62051 63797 65964 68259 69304

Beschreibung:
•Variabel einstellbarer Schwimmerschalter•Gehäuse aus schlagfestem Kunststoff•Laufrad aus Noryl•Gleitringdichtung•10 m Anschlusskabel•Tragegriff•Thermoschutz Einsatzgebiete: Entwässerung von Kellerräumen bei Hochwasser oder Grundwassereinbruch, Gartenbewässerung, Umpumpen von Behältern und Zisternen, etc.

Ersatzteilliste zu: 94613 / FSL94613-03

VMg = verbaute Menge
RG = Rabattgruppe

Bild	Ersatzteilnr.	Bezeichnung	VMg	RG	Preis € excl. MwSt	UVP € incl. MwSt
1	94621-05002	Wellendichtring 12x24x4,5	2	1	2,96	3,52
2	94613-03002	Laufrad	1	1	7,30	8,69
3	94613-03003	O-Ring Laufrad	1	1	1,76	2,09
4	94613-03004	Pumpenboden	1	1	6,01	7,15
5	94613-03005	Griff	1	1	4,53	5,39
6	94613-03006	O-Ring Pumpenboden	1	1	1,76	2,09
7	94613-03007	Pumpenanschlussstutzen	1	1	4,16	4,95
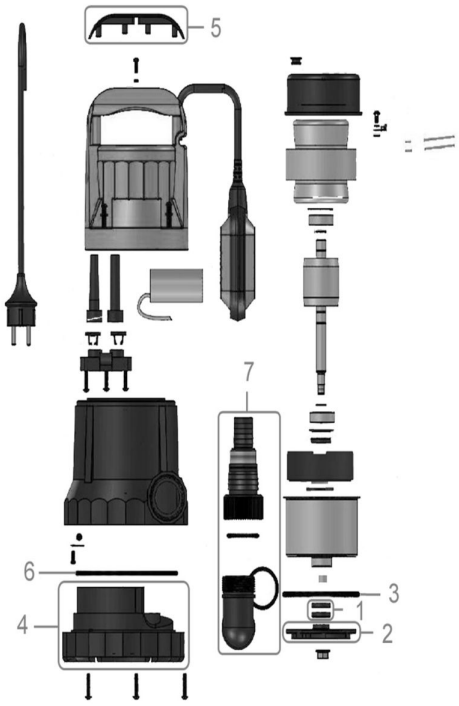
Zeichnung zu: 94613 / FSL94613-03