Güde GmbH & Co. KG • Birkichstraße 6 • D-74549 Wolpertshausen
Telefon: 0 79 04/700-0 • Telefax: 0 79 04/700-250 • info@guede.com
Service-Center: support@ts.guede.com • www.guede.com

SCHMUTZWASSERTAUCHPUMPE GS 8500

EAN:

Gilt für folgende Seriennummern (die 5 ersten Ziffern):
05055 05151 05240 05282 05285 05294 05342 25580 25581 30915 31204 34867 37148 38402 40153 40288 40314 41261 41809 43435 44584 48423

Beschreibung:
Mit Anschlusskabel 10 m H05RNF und Schwimmerschalter. Zum Umfüllen oder Entwässern von klarem, wie auch verschmutztem Wasser aus Gruben, Behältern etc..

Ersatzteilliste zu: 94623 / FSL94623-02

VMg = verbaute Menge
RG = Rabattgruppe

Bild	Ersatzteilnr.	Bezeichnung	VMg	RG	Preis € excl. MwSt	UVP € incl. MwSt
1	94621-05002	Wellendichtring 12x24x4,5	1	1	2,96	3,52
2	94623-02002	O-Ring oben	1	1	2,03	2,42
3	94623-02003	Laufrad	1	1	7,49	8,91
4	94623-02004	Mutter	1	1	0,83	0,99
5	94623-02005	O-Ring unten	1	1	1,76	2,09
6	94623-02006	Pumpenboden	1	1	7,30	8,69
7	94623-02007	Bodendeckel	1	1	Artikel nicht mehr lieferbar.	
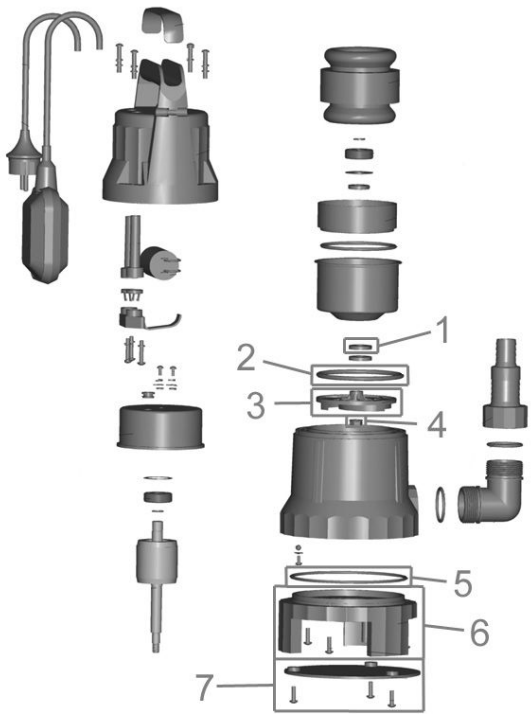
Zeichnung zu: 94623 / FSL94623-02