Güde GmbH & Co. KG • Birkichstraße 6 • D-74549 Wolpertshausen
Telefon: 0 79 04/700-0 • Telefax: 0 79 04/700-250 • info@guede.com
Service-Center: support@ts.guede.com • www.guede.com

SCHMUTZWASSERTAUCHPUMPE GSX 1100

EAN:

Gilt für folgende Seriennummern (die 5 ersten Ziffern):
05193 05197 05203 05211 05342 11109 22848 23837 23998 24455 25582 26783 26875 33196 36822 40154 41183 43192 43864 46804 48423

Beschreibung:
Edelstahltauchpumpe mit Edelstahllaufrad, mechanische Dichtung, Schwimmer-automatik, inkl. universal Schlauchanschluss 1" - 1 1/4".

Ersatzteilliste zu: 94625 / FSL94625-02

VMg = verbaute Menge
RG = Rabattgruppe

Bild	Ersatzteilnr.	Bezeichnung	VMg	RG	Preis € excl. MwSt	UVP € incl. MwSt
1	94625-02001	Handgriff	1	1	4,53	5,39
2	94625-02002	Wellendichtring	1	1	1,11	1,32
3	94625-02003	Laufrad	1	1	Artikel nicht mehr lieferbar.	
4	94625-02004	Mutter	1	1	0,83	0,99
5	94625-02005	O-Ring oben	1	1	1,85	2,20
6	94625-02006	Zwischenstück	1	1	6,01	7,15
7	94625-02007	Untere Dichtung	1	1	1,39	1,65
8	94625-02008	Pumpenboden	1	2	10,08	12,00
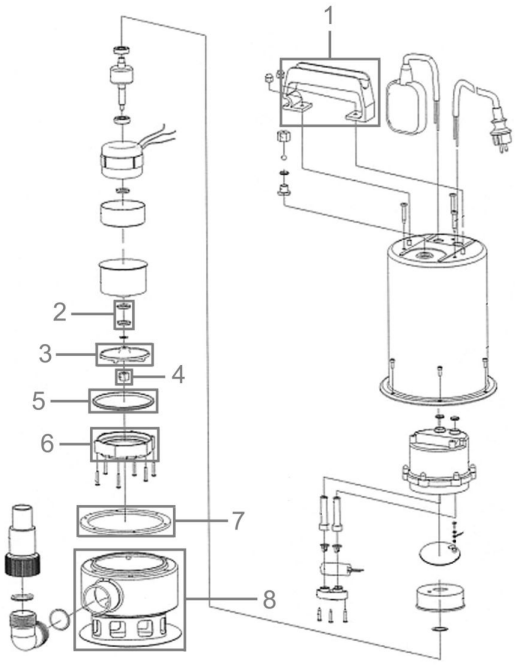
Zeichnung zu: 94625 / FSL94625-02